YOKO DELTA HOWLITE

G7W-151

3孔台盆龙头，带下水器

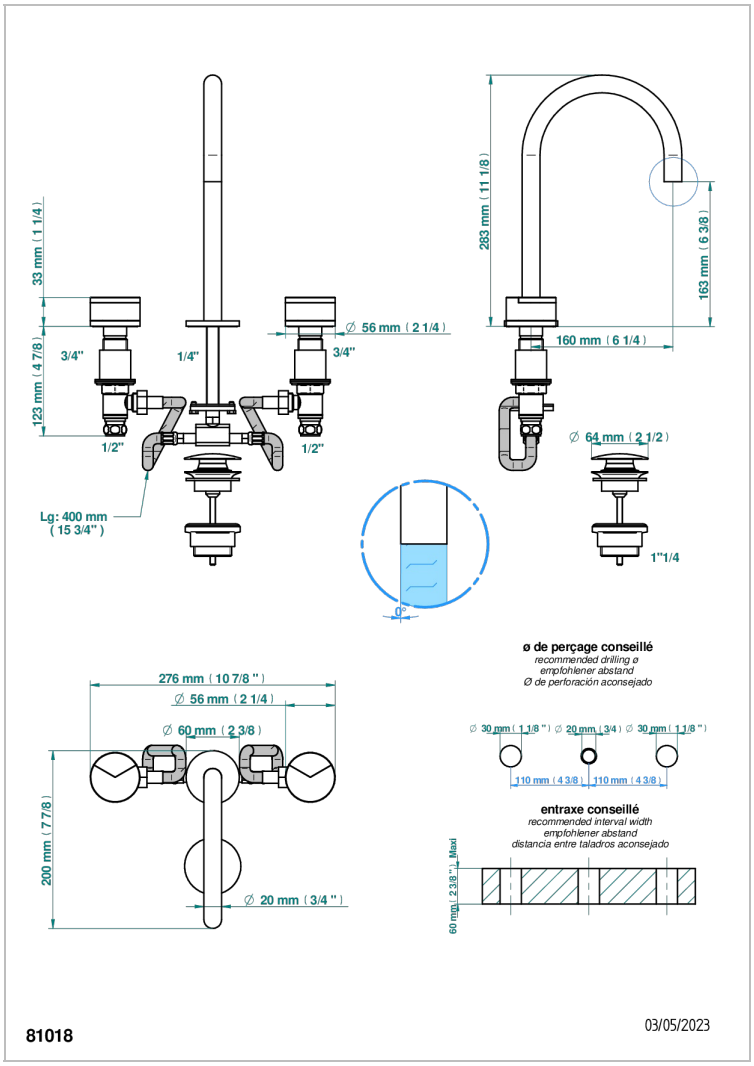

特色

- ACS : 18ACCLY393
- NF : NF EN 200 - IA - Chrome

标准

可选饰面

Black ceram - D30	Natural smoked Brass - A13	PVD棕铜 - F33	哑光铬 - C02	浅金 - F30
Blush PVD - H62	PVD哑光棕铜 - F34	PVD金色 - H52	哑光镍 - C01	漆面铜 - D01
Graphite PVD - H64	PVD哑光金 - H53	PVD镍 - H55	复古镍 - H28	
Matt Umber PVD - H67	PVD哑光铜 - H50	Umber PVD - H66	抛光金（24K金） - F01	
Matt blush PVD - H60	PVD哑光镍 - H56	哑光浅金 - F31	抛光铬 - A02	
Matt graphite PVD - H65	PVD抛光铜 - H49	哑光金 - F07	抛光镍 - B01	