YOKO ICE

G7T-151

3孔台盆龙头，带下水器

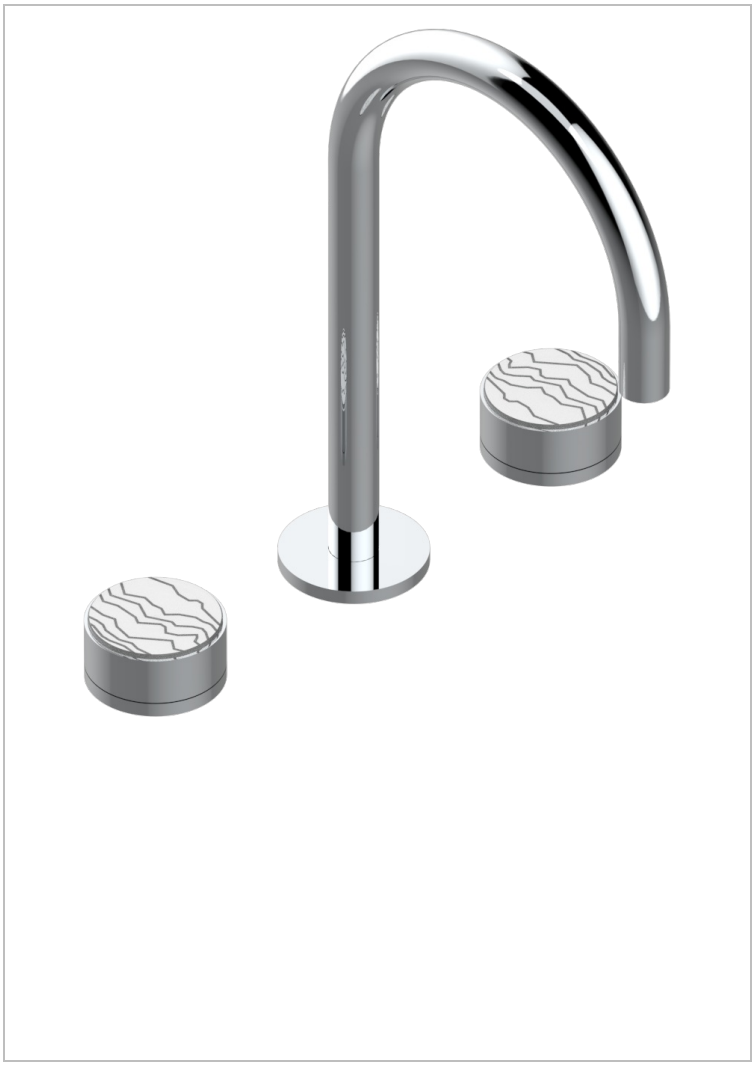

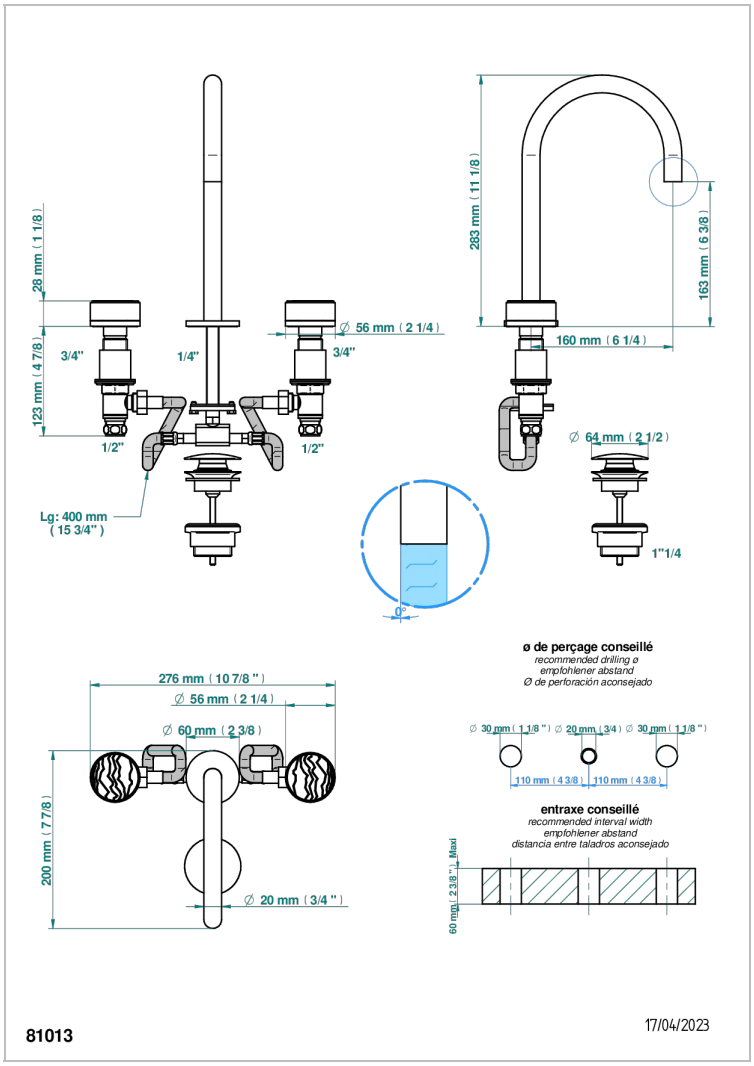

特色

- ACS : 18ACCLY393
- NF : NF EN 200 - IA - Chrome

标准

可选饰面

Black ceram - D30
Blush PVD - H62
Graphite PVD - H64
Matt Umber PVD - H67
Matt blush PVD - H60
Matt graphite PVD - H65

Natural smoked Brass - A13
PVD哑光棕铜 - F34
PVD哑光金 - H53
PVD哑光铜 - H50
PVD哑光镍 - H56
PVD抛光铜 - H49

PVD棕铜 - F33
PVD金色 - H52
PVD镍 - H55
Umber PVD - H66
哑光浅金 - F31
哑光金 - F07

哑光铬 - C02
哑光镍 - C01
抛光金（24K金） - F01
抛光铬 - A02
抛光镍 - B01
浅金 - F30