NEW PARADISE

U5P-151LED

3孔台盆龙头，带下水器 - LED照明系统

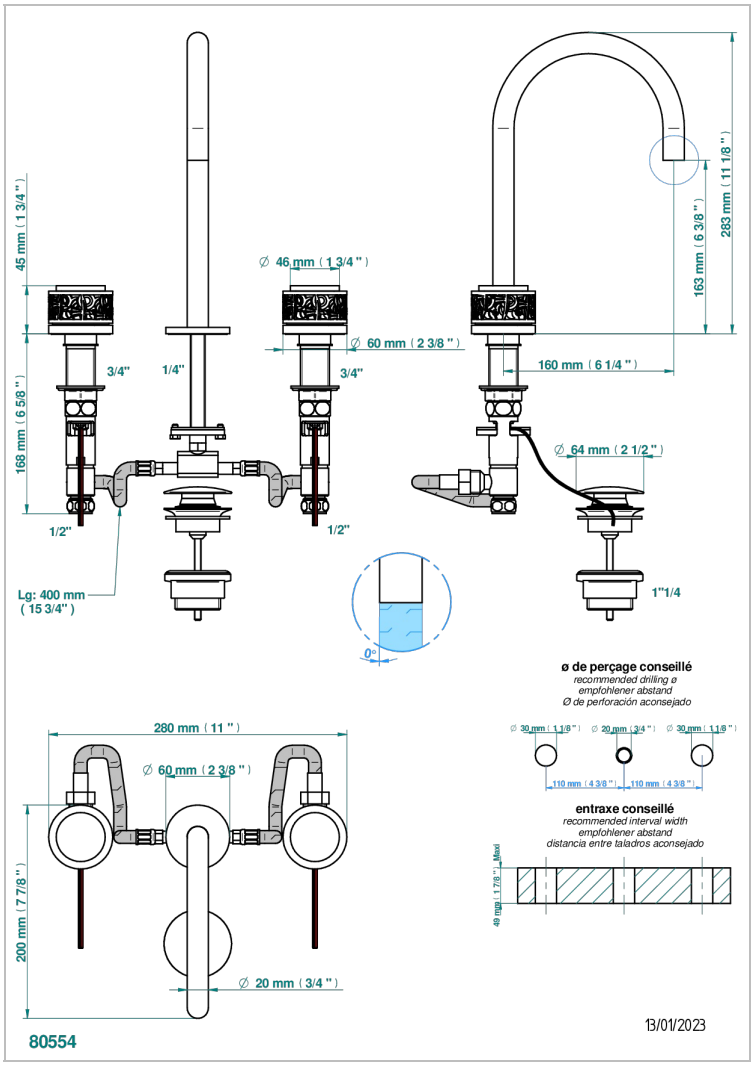

特色

- New Paradise
- 3孔台盆龙头，带下水器 - LED照明系统

相关的SKU

- Ref. G00-6801 供水管 + LED照明系统电子控制板
- Ref. G00-6802 LED照明系统遥控板（两只）

可选饰面

Black ceram - D30
Blush PVD - H62
Graphite PVD - H64
Matt Umber PVD - H67
Matt blush PVD - H60
Matt graphite PVD - H65

PVD哑光棕铜 - F34
PVD哑光金 - H53
PVD哑光铜 - H50
PVD哑光镍 - H56
PVD抛光铜 - H49
PVD棕铜 - F33

PVD金色 - H52
PVD镍 - H55
Umber PVD - H66
哑光浅金 - F31
哑光金 - F07
哑光铬 - C02

哑光镍 - C01
复古镍 - H28
抛光金（24K金）- F01
抛光铬 - A02
抛光镍 - B01
漆面铜 - D01