NEW ISLAND

U5N-1132

Bain douche 5 trous avec bec, 2 côtés sur gorge 3/4", et douchette sur gorge alimentée par mitigeur à cartouche progressive

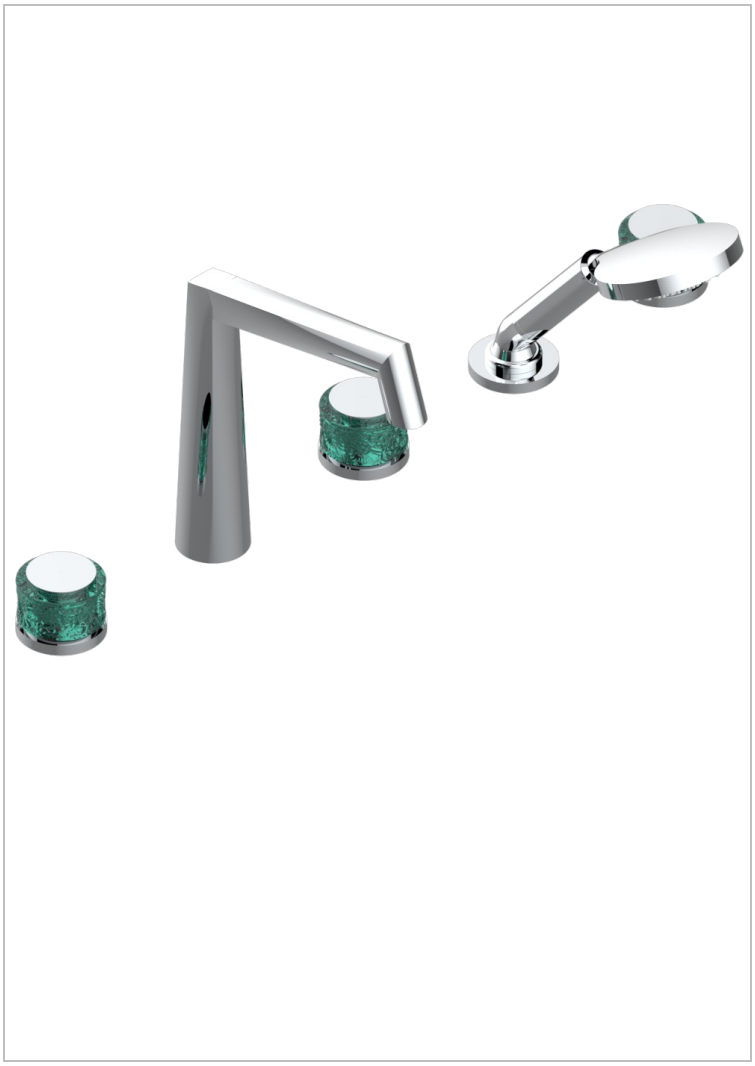

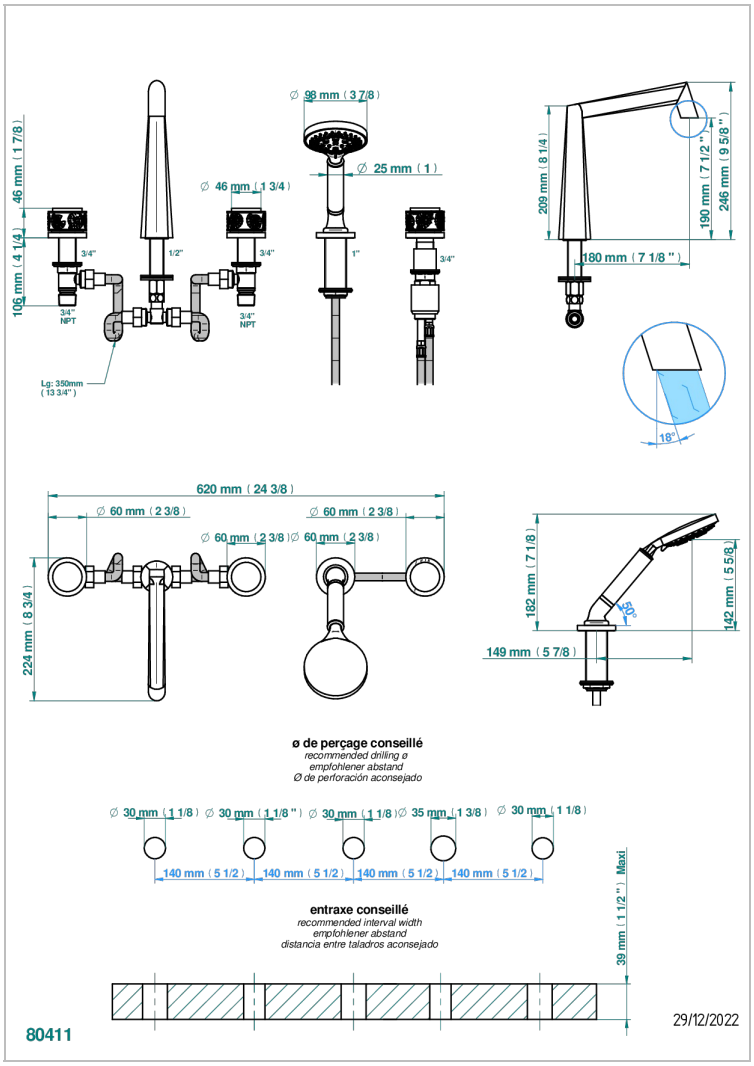

CARACTÉRISTIQUES

- New Island
- Bain douche 5 trous avec bec, 2 côtés sur gorge 3/4", et douchette sur gorge alimentée par mitigeur à cartouche progressive

FINITIONS DISPONIBLES

Bronze clair - D01
Chromé - A02
Chromé mat - C02
Doré brillant - F01
Doré mat - F07
Nickel brillant - B01
Nickel mat - C01
Noir mat céramique - D30
Or pâle mat - F31
Pvd blush - H62
Pvd blush mat - H60
Pvd couleur bronze brown - F33
Pvd couleur bronze brown - mat - F34
Pvd couleur doré - H52
Pvd couleur doré mat - H53
Pvd couleur laiton - H49
Pvd couleur laiton mat - H50
Pvd couleur nickel - H55
Pvd couleur nickel mat - H56
Pvd graphite - H64
Pvd graphite mat - H65
Pvd umber - H66
Pvd umber mat - H67
Vieux nickel - H28