CLUB SAINT-GERMAIN

G7H-64TRCD

Смеситель термостатический для душа встраиваемый в стену / перекрывающие краны / открытая душевая колонна / душ "телефон", шланг и настенные рожки для лейки - межцентровое расстояние 150 мм. (без верхней лейки)

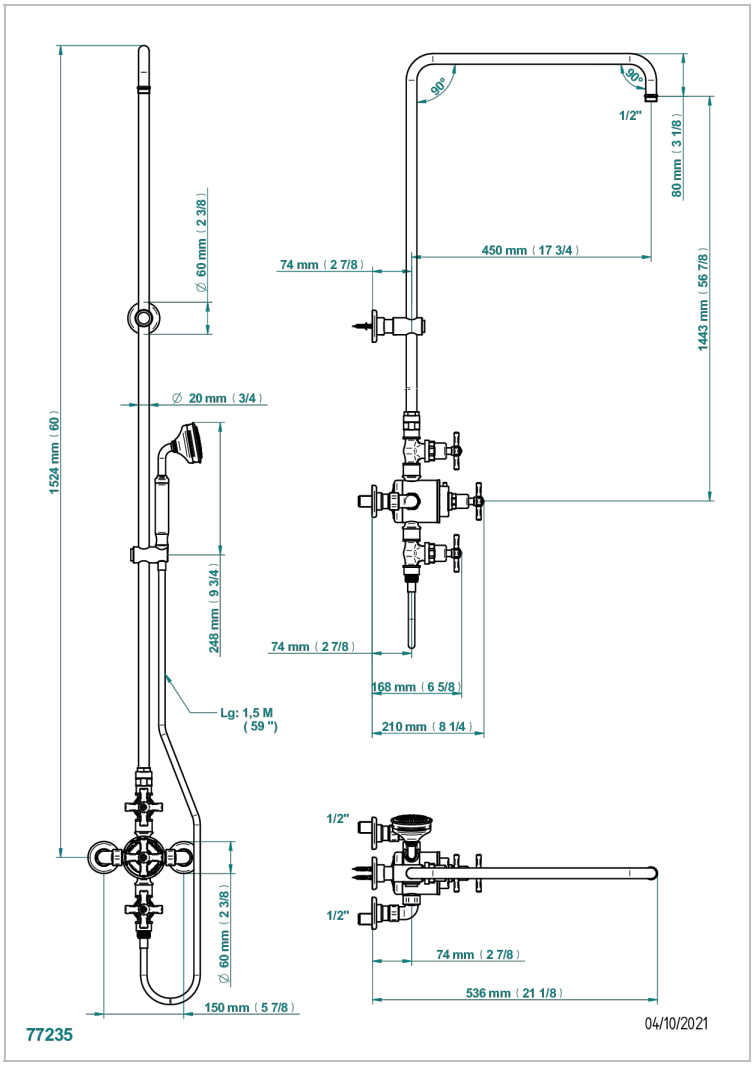

ХАРАКТЕРИСТИКИ

- Club Saint-Germain
- Смеситель термостатический для душа встраиваемый в стену / перекрывающие краны / открытая душевая колонна / душ "телефон", шланг и настенные рожки для лейки - межцентровое расстояние 150 мм. (без верхней лейки)

ТЕХНИЧЕСКИЕ ХАРАКТЕРИСТИКИ

- Recommandé : 3 bars (max. 5 bars) - Advised : 43,5 psi (max. 72 psi)
- Douchette : 9,5 l/min à 3 bars (2.52 gpm at 43.5 psi)
- ajouter la pomme - add the showerhead

ДОСТУПНЫЕ ВАРИАНТЫ ПОКРЫТИЙ

Black ceram - D30
Blush PVD - H62
Graphite PVD - H64
Matt Umber PVD - H67
Matt blush PVD - H60
Matt graphite PVD - H65

Natural smoked Brass - A13
Umber PVD - H66
Бронза - D01
Золото - F01
Матовое золото - F07
Матовое светлое золото - F31

Матовый никель - C01
Матовый хром - C02
Никель - B01
Покрытие PVD бронза - F33
Покрытие PVD золотистый цвет - H52
Покрытие PVD латунь - H49

Покрытие PVD матовая бронза - F34
Покрытие PVD матовая латунь - H50
Покрытие PVD матовый золотистый - H53
Покрытие PVD матовый никель - H56
Покрытие PVD никель - H55
Светлое золото - F30

Состаренный никель - H28
Хром - A02
Хром/золото - G02