CLUB SAINT-GERMAIN

G7H-64TRCD

Aufputz-thermostat 1/2" ohne brausekopf mit anschlüssen, 2 absperrventilen , aufsetzbarer duschstange 1,10 m und wandanschlusshalter, achsabstand 150 mm

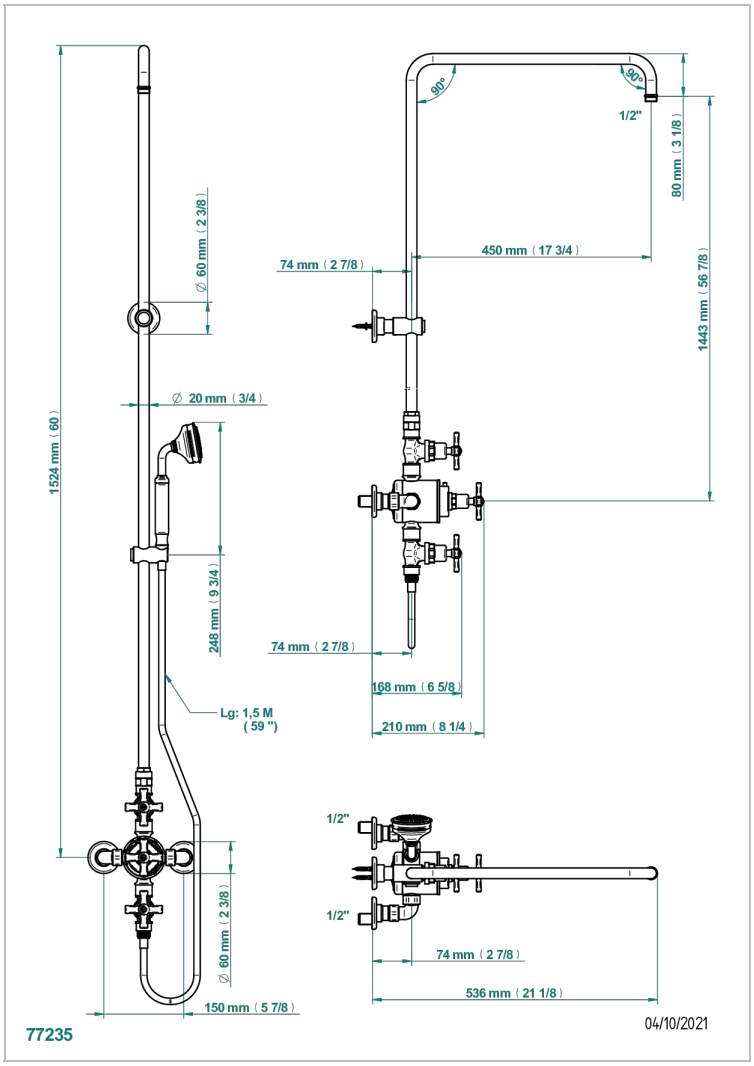

EIGENSCHAFTEN

- Club Saint-Germain
- Aufputz-thermostat 1/2" ohne brausekopf mit anschlüssen, 2 absperrventilen , aufsetzbarer duschstange 1,10 m und wandanschlusshalter, achsabstand 150 mm

TECHNISCHE DATEN

- Recommandé : 3 bars (max. 5 bars) - Advised : 43,5 psi (max. 72 psi)
- Douchette : 9,5 l/min à 3 bars (2.52 gpm at 43.5 psi)
- ajouter la pomme - add the showerhead

VERFÜGBARE OBERFLÄCHEN

Altnickel - H28
Blassgold - F30
Blassgold matt unlackiert - F31
Bronze hell - D01
Chrom - A02
Chrom / gold - G02
Chrom matt - C02
Gold - F01
Gold matt - F07
Mattschwarz keramik - D30
Natural smoked Brass - A13
Nickel matt - C01
Pvd blush - H62
Pvd blush matt - H60
Pvd bronze braun - F33
Pvd bronze braun matt - F34
Pvd gold - H52
Pvd gold matt - H53
Pvd graphite - H64
Pvd graphite matt - H65
Pvd messing - H49
Pvd messing matt - H50
Pvd nickel - H55
Pvd nickel matt - H56
Pvd umber - H66
Pvd umber matt - H67
Silbernickel - B01