170E • 172E

Notice d'installation / Installation instructions

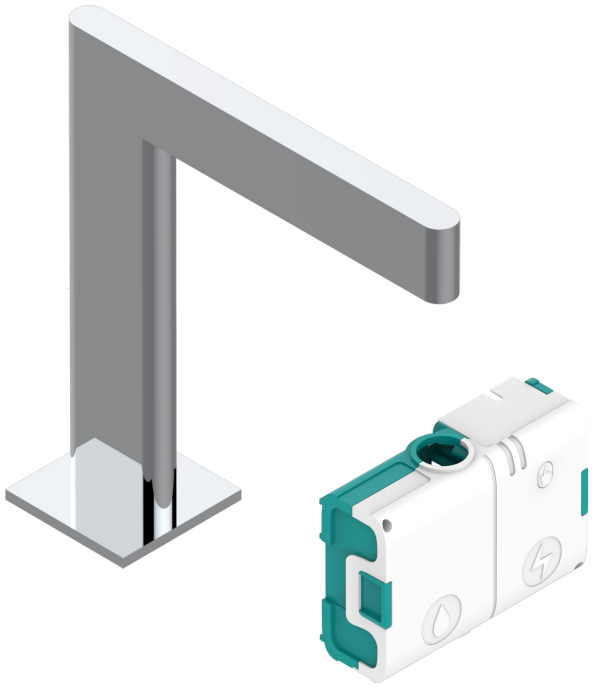

FR Bec de lavabo sans vidage à détection électronique capacitive, livré avec pile lithium 6V

EN Basin spout with electronic switch, delivered with a 6V lithuim battery

Outillage (Non-fourni)
Tools (Not provided)

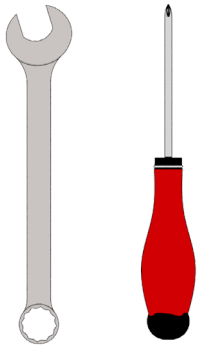

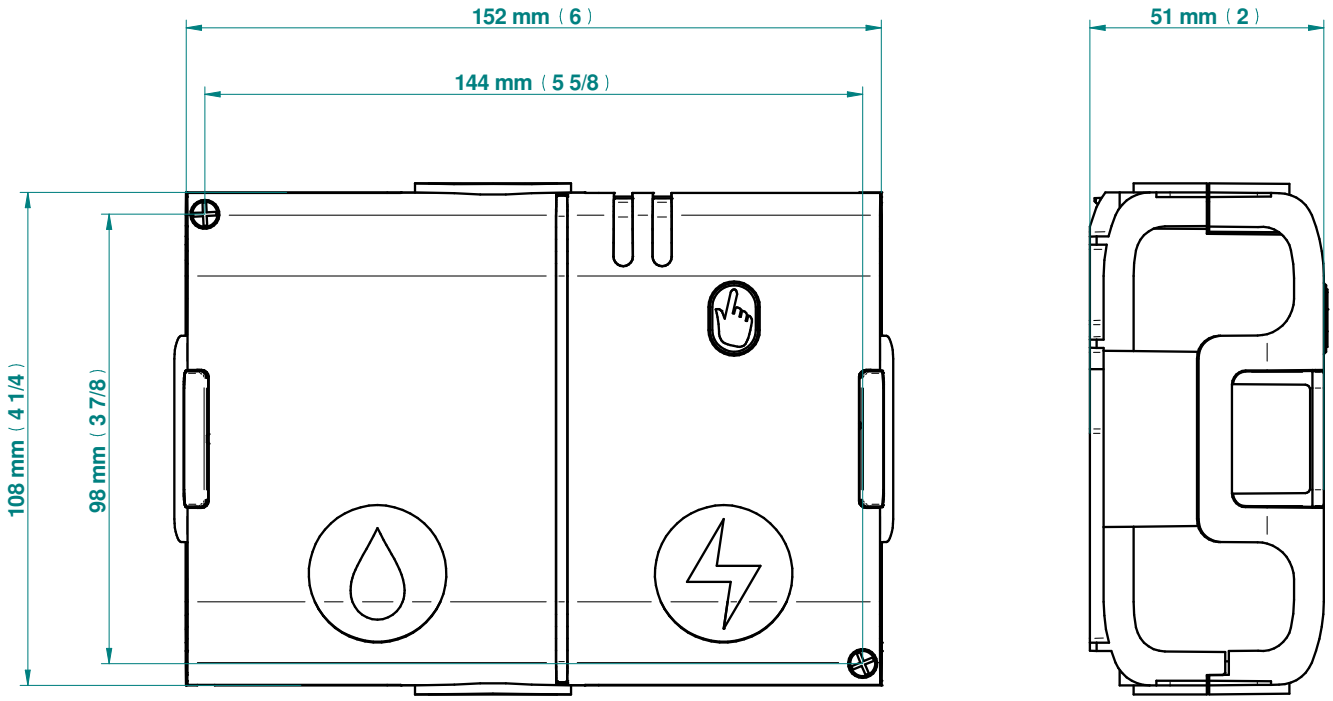

Couper l'arrivée d'eau
Turn off water supply

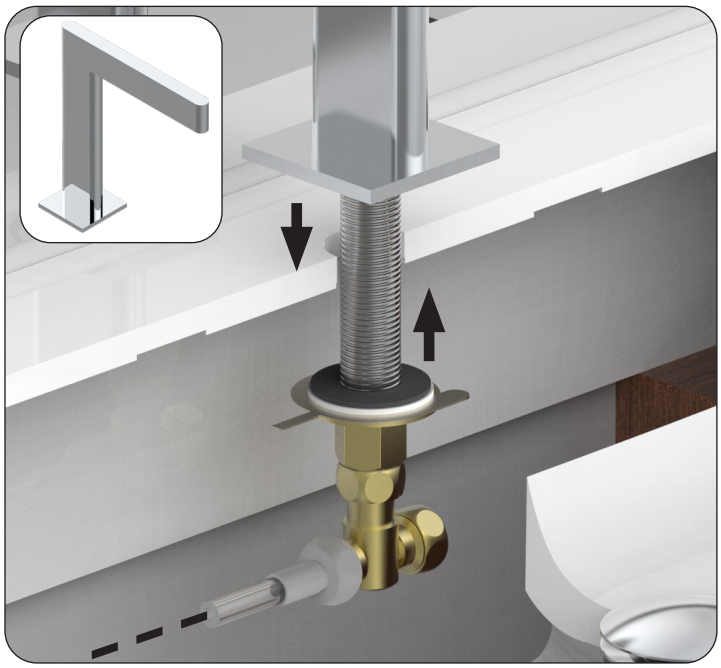

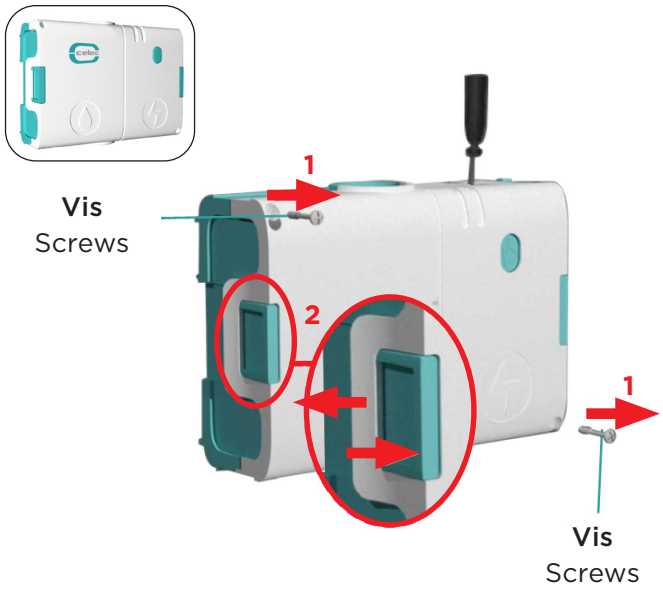

Retirer le boîtier de pile et la valve et les déconnecter

Remove the battery and the valve and disconnect it

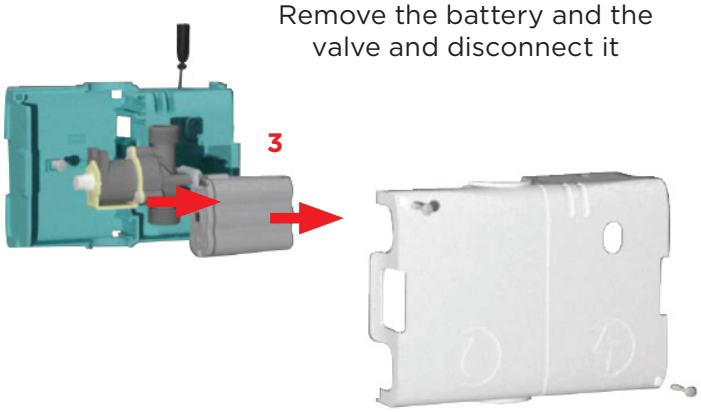

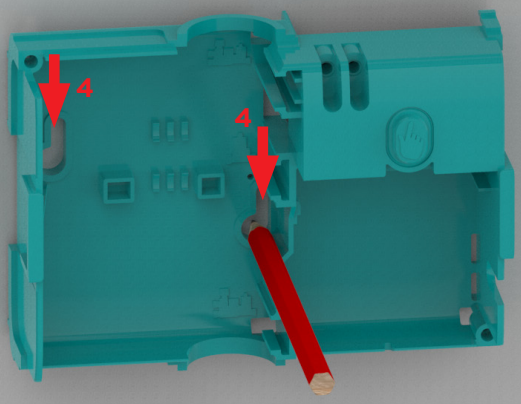

5

Fixer le boîter en veillant à ce la distance soit suffisante au niveau des fils

Fix the box, ensuring that there is sufficient distance at the level of the wires

6

Installer les flexibles sur la valve (le flexible en plastique va en sortie) et réinstaller la valve dans le boîtier

Install the hoses on the valve (the plastic hose goes out) and reinstall the valve in the box

7

Brancher les fils (voir shéma ci-desous)

Connect the wires (see picture below)

8

Ouvrir l'arrivée d'eau

Turn on water supply

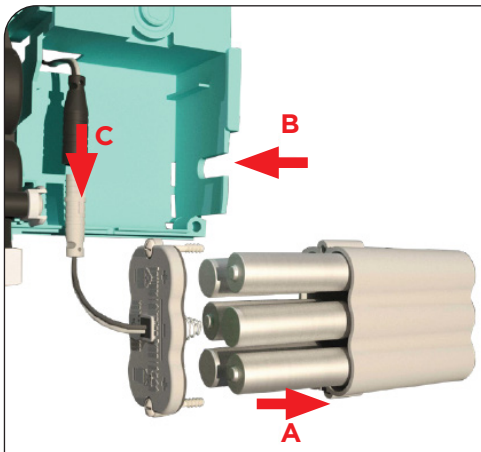

Installer et brancher le boîtier de pile

9

Install and connect the battery

Possibilité d'installation avec :
Possible installation with :

ref. 5999

ref. 6532

Pastille à coller impérativement hors surface métallique

Pad must to be glued on non-metallic materials

FLEXIBLE HOSE

ARRIVEE D'EAU

WATER INLET

Flexibles / Hoses

Fils électriques
Electric wires

CALIBRATION / CALIBRATION

Après avoir connecté le boitier de pile, le voyant est vert.
Appuyez sur le bouton pour lancez l'étalonnage.
N'établissez aucun contact avec le robinet, la boîte ou les composants d'installation.
Pendant l'étalonnage, le voyant vert clignote et de l'eau s'écoule du robinet pendant 10s.
Une fois que l'eau a cessé de couler, approchez les mains vers le corps du robinet jusqu'à ce que l'eau coule à nouveau.
L'eau cesse de couler automatiquement en moins de 1s.
Si l'étalonnage est réussi, le voyant vert cesse de clignoter et le robinet libère un court jet d'eau (<1s).
Si l'étalonnage échoue, le voyant rouge du boîtier s'allume et le robinet libère deux courtes rafales d'eau.
Dans ce cas, débranchez et rebranchez les piles de la box afin de réinitialiser le processus d'étalonnage.
Si le problème persiste, consultez le dépannage conseils.

After connecting the battery holder, the led is green.
Press the button to launch the calibration.
Make no contact with the faucet, box or any components of the installation.
During calibration, the green led flashes and water flows from the faucet for 10s.
Once the water has stopped flowing, approach hands towards
the faucet body until the water flows again.
The water stops flowing automatically in less than 1s.
If the calibration is successful, the green light stops flashing and the faucet releases a short burst of water (<1s).
If the calibration is unsuccessful, the box's red led lights up and the faucet releases two short bursts of water.
In this case, unplug and reconnect the box's batteries in order to reinitialise the calibration process.
If the problem persists consult troubleshooting guidance.

Changement des piles
Battery replacement

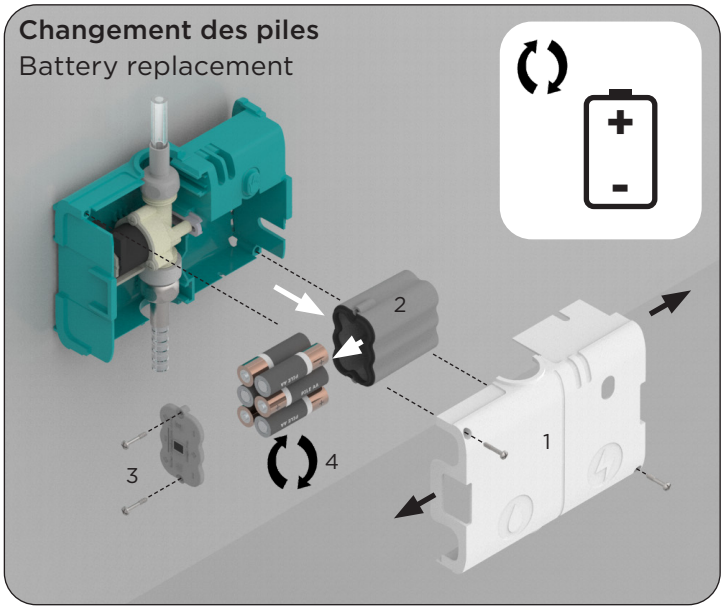

RÉGLER LA SENSIBILITÉ SI NÉCESSAIRE / ADJUST SENSITIVITY IF NECESSARY

Après la phase d'étalonnage, activez et désactivez le robinet 3 à 4 fois. Cela devrait permettre au capteur d'optimiser automatiquement la sensibilité à ses conditions d'installation mais si la sensibilité du capteur n'est pas satisfaisante, appuyez sur le bouton pour l'ajuster.
Le capteur a 3 niveaux de sensibilité:
Niveau 1: faible
Niveau 2: moyen
Niveau 3: haut (réglage par défaut)
Pour régler la sensibilité:
• Le niveau de sensibilité peut être réglé à l'aide du bouton.
• Pour entrer le réglage de la sensibilité, appuyez sur le bouton pendant 3 secondes (jusqu'à ce que la led clignote).
• Relâchez le bouton.
• Le niveau de sensibilité est indiqué par une série de clignotements. Par exemple, le niveau 2 est indiqué par 2 clignotements.
• Chaque fois que vous appuyez sur la touche, le niveau de sensibilité augmente de 1.
Au niveau 3, appuyez une fois de plus et le système revient au niveau 1.
Après avoir réglé le niveau, appuyez sur le bouton pendant 3 secondes pour valider.
Les deux voyants clignotent une fois pour confirmer que le niveau de sensibilité a étévalidé.
Après l'ajustement, le système redémarre et relance un étalonnage automatique cycle. (ÉTAPE 11)
Si le niveau de sensibilité n'est pas validé, la led continue à clignoter pendant 25 secondes avant de s'arrêter sans enregistrer le nouveau niveau de sensibilité.

After the calibration phase, activate and disactivate the faucet 3 to 4 times. This should allow the sensor to automatically optimise sensitivity to its installation conditions but if the sensor sensitivity is not satisfactory press the button to adjust it.
The sensor has 3 levels of sensitivity:
Level 1: low
Level 2: medium
Level 3: high (default setting)
To adjust the sensitivity:
• The level of sensitivity can be set by using the button.
• To enter sensitivity adjustment press the button for 3 seconds (until the led flashes).
• Release the button.
• The sensitivity level is indicated by a series of flashes. For example, level 2 is indicated by 2 flashes.
• Each time the button is pressed the sensitivity level increases by 1.
At level 3, press once more and the system returns to level 1.
After adjusting the level, press the button for 3 seconds to validate.
Both leds flash once to confirm that the sensitivity level has been validated.
After adjustment the system reboots and restarts an autocalibration cycle. (STEP 11)
If the sensitivity level is not validated, the led continues to flash for 25 seconds before stopping without saving the new sensitivity level.

BATTERIE FAIBLE / LOW BATTERY

Lorsque les piles atteignent un niveau bas, la LED rouge du boîtier clignote.
Les piles sont presques vides et doivent être changées rapidement avant que le système ne s'éteigne.
Il faut en moyenne 10 jours pour passer de batterie faible à l'arrêt.

When batteries reach a low level the box's red LED blinks.
The batteries are nearly empty and need to be changed quickly before the system shuts off.
It takes on average 10 days for the system to go from low battery to the shut off.

AQUASTOP / AQUASTOP

Pour s'assurer que le robinet ne s'ouvre pas pendant le nettoyage, la fonction «Aquastop» désactive temporairement le capteur.
Pour activer cette fonction, appuyez sur le bouton de commande et le capteur reste inactif pendant 60 s.

To ensure that the faucet doesn't open during cleaning, the aquastop function temporarily deactivates the sensor.
To activate this function, press the control button and the sensor remains inactive for 60s.

BATTERIE VIDE / EMPTY BATTERY

1 clignotement toutes les 5 secondes, et pas d'eau. Les piles sont vides, le système a coupé l'eau et le le clignotement continue jusqu'à ce qu'il ne reste plus de courant ou que les piles soient remplacées.

1 blink every 5 seconds, and no water. The batteries are empty, the system has shut off the water, and the blinking continues until no power remains or the batteries are replaced.