AMBOISE MALACHITE

A1J-13CS

Mélangeur bain douche sur colonnes pour fixation au sol

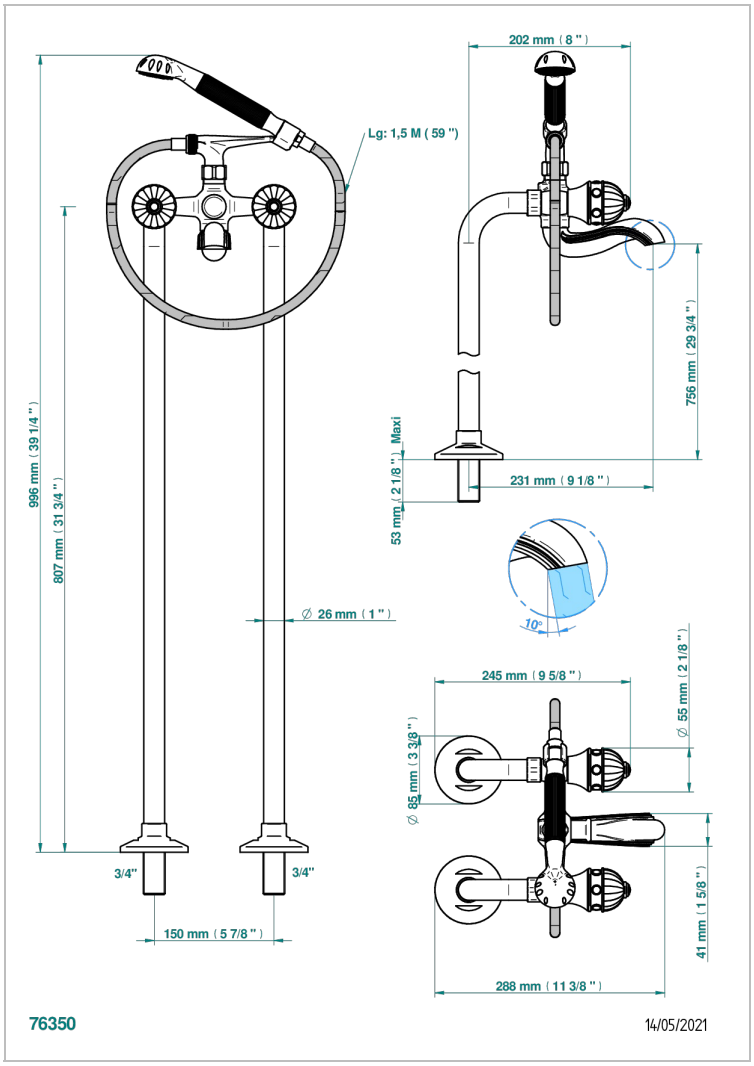

CARACTÉRISTIQUES

- ACS : 21ACCLY034

CERTIFICATIONS

PRODUITS ASSOCIÉS

- Ref. G00-13800A Platine de fixation pour bain douche et bec plat, arrivées F 3/4″ sorties F 3/4″

FINITIONS DISPONIBLES

Chromé - A02
Chromé / doré - G02
Chromé mat - C02
Doré brillant - F01
Doré mat - F07
Nickel brillant - B01
Nickel mat - C01
Noir mat céramique - D30
Or pâle - F30
Or pâle mat - F31
Pvd blush - H62
Pvd blush mat - H60
Pvd couleur bronze brown - F33
Pvd couleur bronze brown - mat - F34
Pvd couleur doré - H52
Pvd couleur doré mat - H53
Pvd couleur laiton - H49
Pvd couleur laiton mat - H50
Pvd couleur nickel - H55
Pvd couleur nickel mat - H56
Pvd graphite - H64
Pvd graphite mat - H65
Pvd umber - H66
Pvd umber mat - H67
Vieux nickel - H28