CORVAIR CON MANETAS

U8E-64TRCD

Monobloc de ducha visto 1/2" con 2 llaves de paso (150 mm) con columnade 1m10 y fijaciÓn mural (sin regardera) con teleducha, flexo y soporte para teleducha

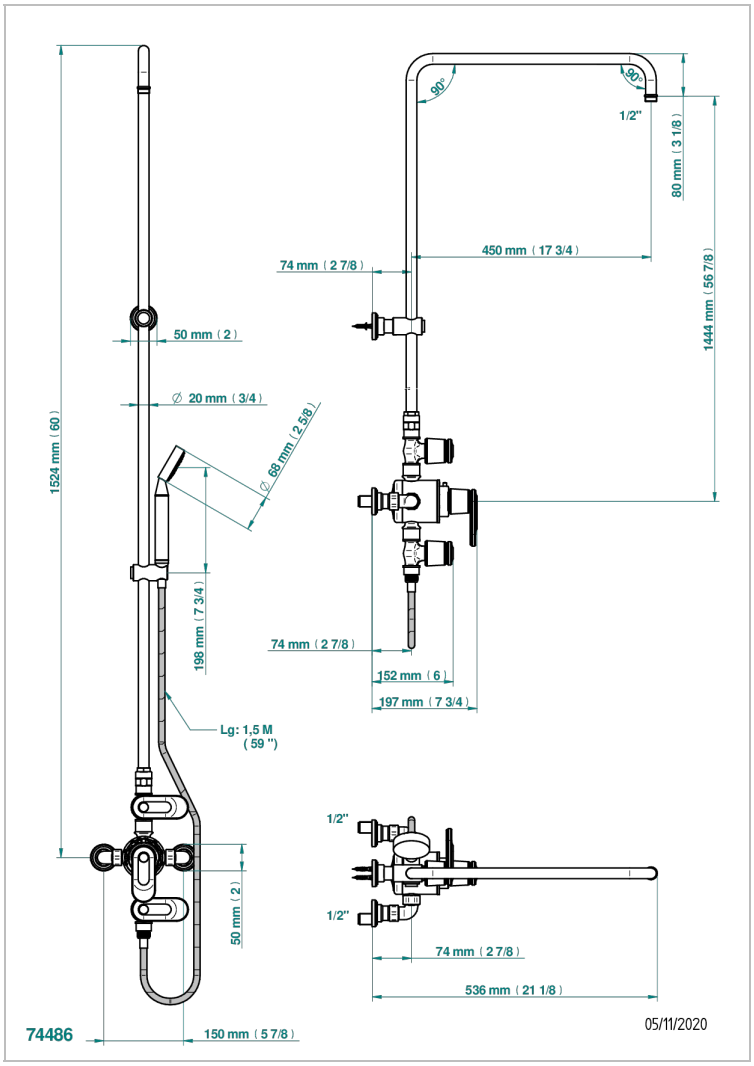

CARACTERÍSTICAS

- Corvair con manetas
- Monobloc de ducha visto 1/2" con 2 llaves de paso (150 mm) con columnade 1m10 y fijaciÓn mural (sin regardera) con teleducha, flexo y soporte para teleducha

ESPECIFICACIONES TÉCNICAS

- Recommandé : 3 bars (max. 5 bars) - Advised : 43,5 psi (max. 72 psi)
- Douchette : 9,5 l/min à 3 bars (2.52 gpm at 43.5 psi)
- ajouter la pomme - add the showerhead

ACABADOS DISPONIBLES

Bronce claro - D01
Cerámica negra mate - D30
Cromo - A02
Cromo mate - C02
Dorado - F01
Dorado mate - F07
Dorado pálido - F30
Dorado pálido mate (sin barniz) - F31
Niquel - B01
Niquel mate - C01
Polished chrome with gold inlay - GA1
Pvd blush - H62
Pvd blush mate - H60
Pvd color latón - H49
Pvd color latón mate - H50
Pvd color níquel - H55
Pvd color níquel mate - H56
Pvd color oro - H52
Pvd color oro mate - H53
Pvd grafito - H64
Pvd grafito mate - H65
Pvd marrón bronce - F33
Pvd marrón bronce mate - F34
Pvd umber - H66
Pvd umber mate - H67