# CORVAIR WITH LEVER

U8E-64TRCD

外露1/2"温控淋浴龙头，带关闭阀，150毫米孔距，1.1米淋浴柱，入墙固件，花洒，1.5米软管，软管支架（无莲蓬头）

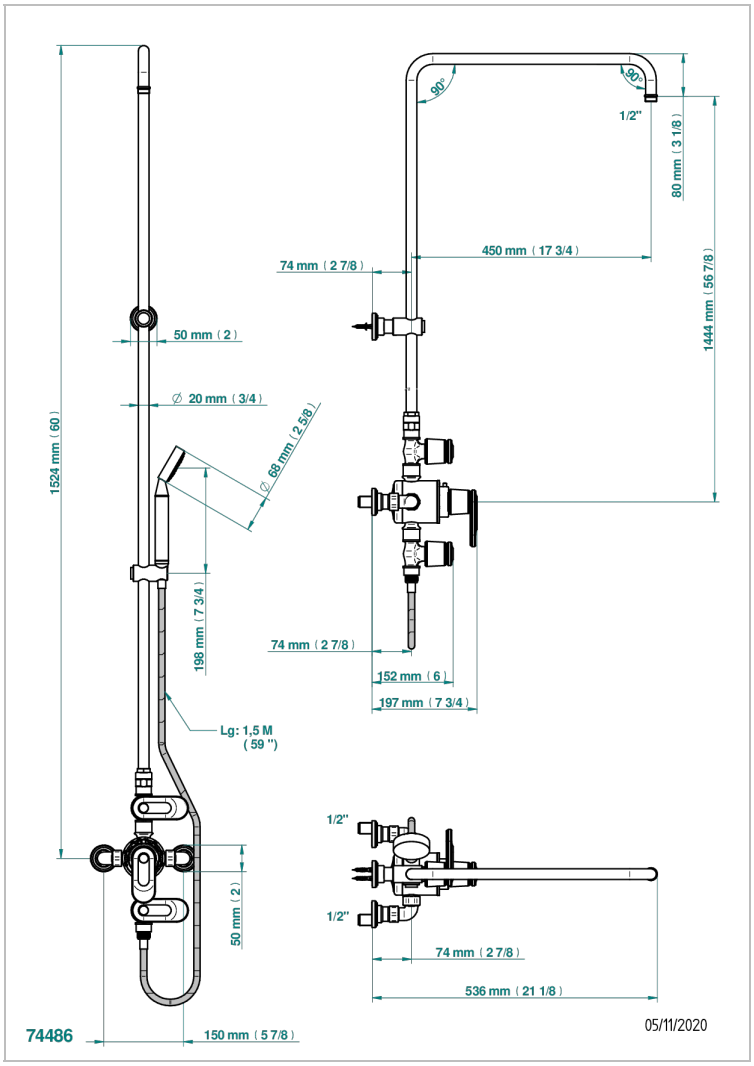


## 特色

- Corvair with lever
- 外露1/2"温控淋浴龙头，带关闭阀，150毫米孔距，1.1米淋浴柱，入墙固件，花洒，1.5米软管，软管支架（无莲蓬头）

## 技术特征

- Recommandé : 3 bars (max. 5 bars) - Advised : 43,5 psi (max. 72 psi)
- Douchette : 9,5 l/min à 3 bars (2.52 gpm at 43.5 psi)
- ajouter la pomme - add the showerhead

## 可选饰面

Black ceram - D30
Blush PVD - H62
Graphite PVD - H64
Matt Umber PVD - H67
Matt blush PVD - H60
Matt graphite PVD - H65

PVD哑光棕铜 - F34
PVD哑光金 - H53
PVD哑光铜 - H50
PVD哑光镍 - H56
PVD抛光铜 - H49
PVD棕铜 - F33

PVD金色 - H52
PVD镍 - H55
Polished chrome with gold inlay - GA1
Umber PVD - H66
哑光浅金 - F31
哑光金 - F07

哑光铬 - C02
哑光镍 - C01
抛光金（24K金） - F01
抛光铬 - A02
抛光镍 - B01
浅金 - F30

漆面铜 - D01