SUN DRAGON

U5D-TWT8H2

Sèche-serviettes Traditionnel, 8 barres, 625 mm x 1325 mm, hydraulique, avec 2 croisillons de style

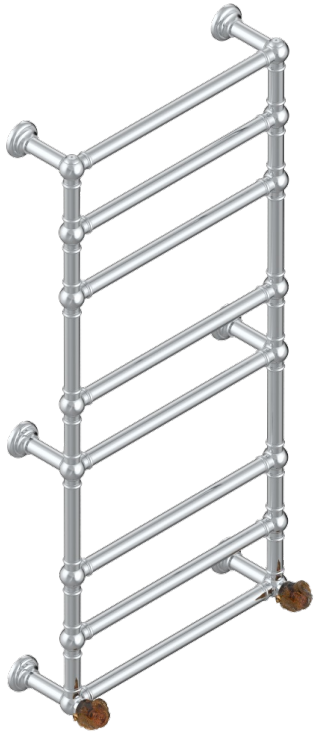

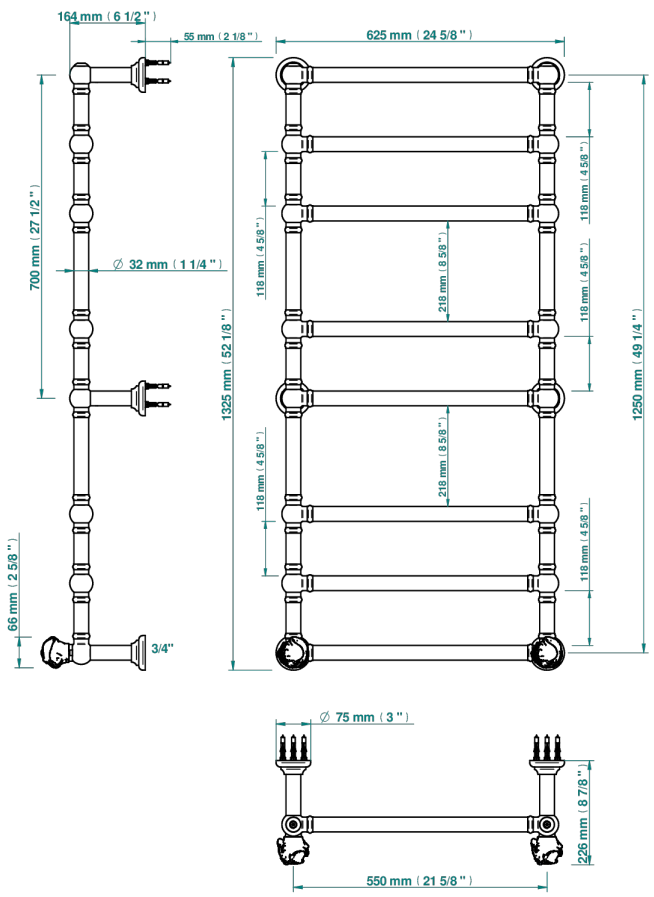

CARACTÉRISTIQUES

- Sun Dragon
- Sèche-serviettes Traditionnel, 8 barres, 625 mm x 1325 mm, hydraulique, avec 2 croisillons de style

SPÉCIFICATIONS TECHNIQUES

• Pression : 0,5 bars < P < 3 bars (recommandée)

• Pressure : 7.25 psi < P < 43.5 psi (advised)

• Température eau maximale conseillée : 60°C

• Maximum water temperature advised: 140°F

• Hauteur minimale au sol (maximum height from the ground) : 60 cm (24")

• Puissance / Power : 171W à Delta T 30

FINITIONS DISPONIBLES

Bronze clair - D01
Chromé - A02
Chromé mat - C02
Doré brillant - F01
Doré mat - F07
Nickel brillant - B01
Nickel mat - C01
Or pâle - F30
Or pâle mat - F31
Pvd blush - H62
Pvd blush mat - H60
Pvd couleur bronze brown - F33
Pvd couleur bronze brown - mat - F34
Pvd couleur doré - H52
Pvd couleur doré mat - H53
Pvd couleur laiton - H49
Pvd couleur laiton mat - H50
Pvd couleur nickel - H55
Pvd couleur nickel mat - H56
Pvd graphite - H64
Pvd graphite mat - H65
Pvd umber - H66
Pvd umber mat - H67