MALMAISON METAL

U93-TWF8H2

Sèche-serviettes Traditionnel cannelé, 8 barres, 625 mm x 1325 mm, hydraulique, avec 2 croisillons de style

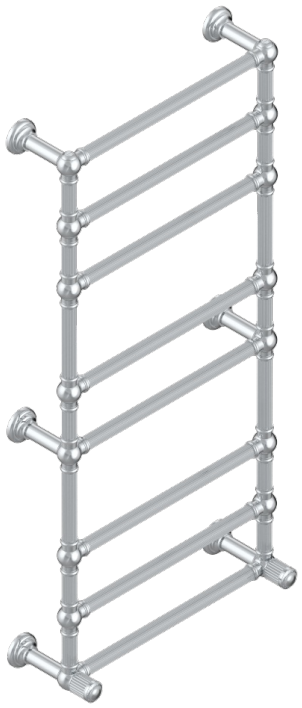

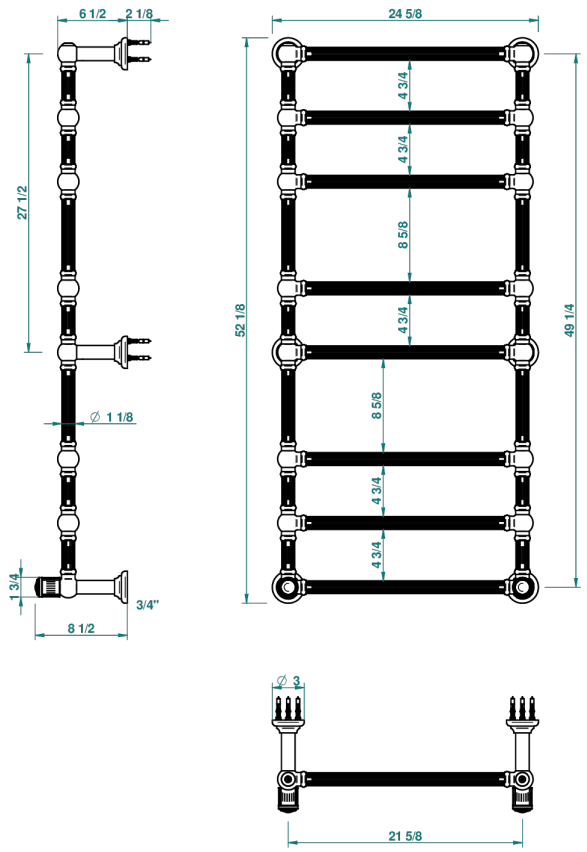

CARACTÉRISTIQUES

- Corps en laiton massif, sans soudure
- 2 Têtes à clapet 1/2"
- Raccords en F3/4"

SPÉCIFICATIONS TECHNIQUES

• Pression : 0,5 bars < P < 3 bars (recommandée)

• Pressure : 7.25 psi < P < 43.5 psi (advised)

• Température eau maximale conseillée : 60°C

• Maximum water temperature advised: 140°F

• Hauteur minimale au sol (maximum height from the ground) : 60 cm (24")

• Puissance / Power : 171W à Delta T 30

FINITIONS DISPONIBLES

Bronze clair - D01
Chromé - A02
Chromé mat - C02
Doré brillant - F01
Doré mat - F07
Nickel brillant - B01
Nickel mat - C01
Or pâle - F30
Or pâle mat - F31