FREISTEHEND BADEWANNE

B11-B692

Honore badewanne 180 x 90 x 63 cm auf sockel, freistehend, mit chrom Überlaufabdeckung für badewanne, lieferung ohne ab- und Überlaufgarnitur

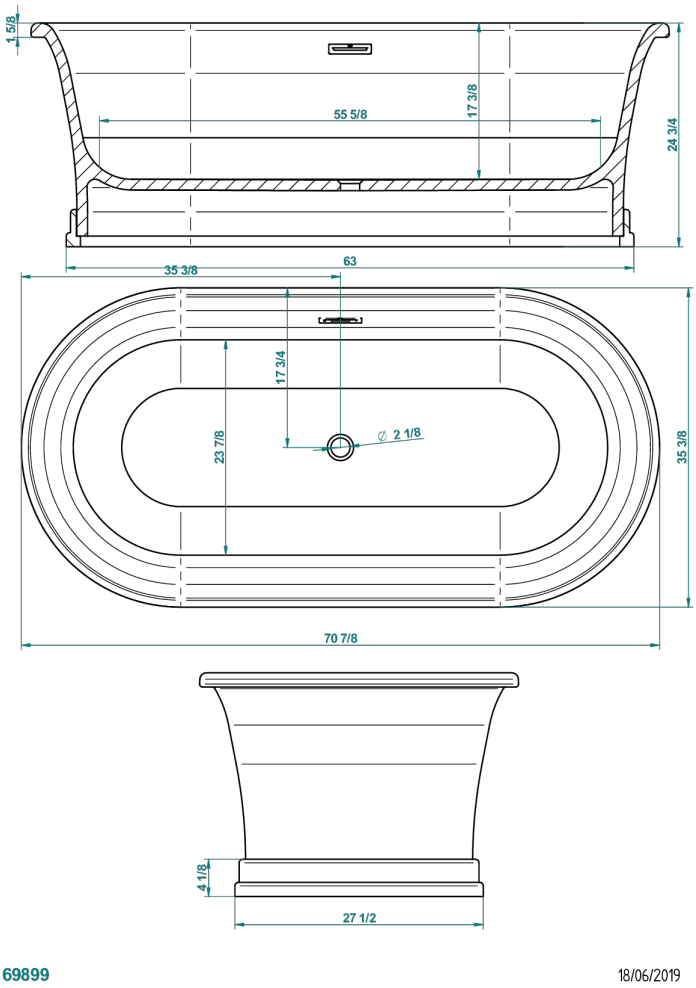

EIGENSCHAFTEN

- Freistehend Badewanne
- Honore badewanne 180 x 90 x 63 cm auf sockel, freistehend, mit chrom Überlaufabdeckung für badewanne, lieferung ohne ab- und Überlaufgarnitur

ÄHNLICHE PRODUKTE

- Ref. G00-305/H Ab- und Überlaufgarnitur für die Badewanne mit Tippverschluss

VERFÜGBARE OBERFLÄCHEN

Außen RAL glänzend, Innen RAL glänzend - KA1
Außen RAL glänzend, Innen weiß glänzend - JA5
Außen RAL matt, Innen weiß matt - JA6
Metallisiertes Bronze, Innen weiß matt - EA2
Metallisiertes oxydiertes Bronze, Innen weiß matt - FA2
Metallisiertes oxydiertes Zinn, Innen weiß matt - FA4
Weiß glänzend - AS1
Weiß matt - AS2