BAIGNOIRES EN ILOT

B11-B691

Baignoire HONORE 180 x 90 x 60 cm à poser, livrée avec habillage de trop-plein chromé, fournie sans vidage

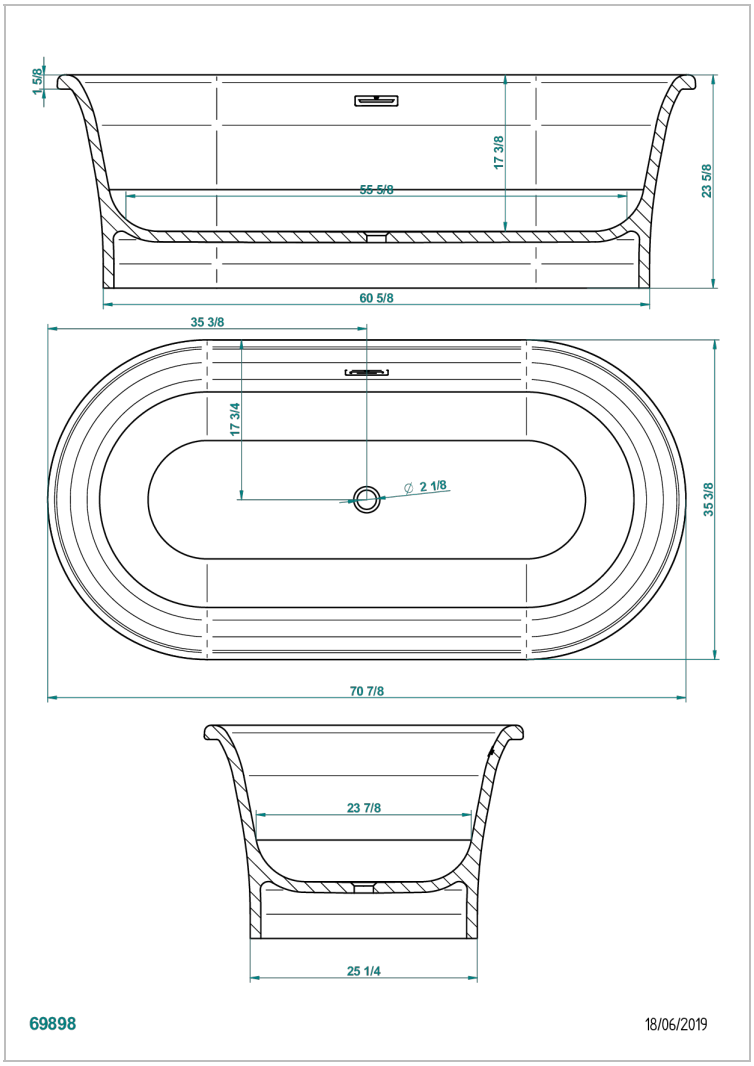

CARACTÉRISTIQUES

- Poids 140 kg
- Volume utile 191 L - 51 gal
- Trop-plein intégré
- livré avec habillage de trop-plein Chromé
- Matière MineralStone

PRODUITS ASSOCIÉS

- Ref. G00-305/H Vidage manuel de baignoire type "clic-clac" avec siphon et bouchon

FINITIONS DISPONIBLES

Blanc brillant - AS1
Blanc mat - AS2
Extérieur RAL brillant, intérieur blanc brillant - JA5
Extérieur RAL mat, intérieur blanc mat - JA6
Métallisation oxydée bronze intérieur blanc mat - FA2
Métallisation oxydée étain intérieur blanc mat - FA4
Métallisation texturée bronze intérieur blanc mat - EA2
Ral brillant extérieur et intérieur - KA1