FREE STANDING BATHTUB

B11-B681

YOKO落地式浴缸，163*100*74厘米，有挡板，不含下水器

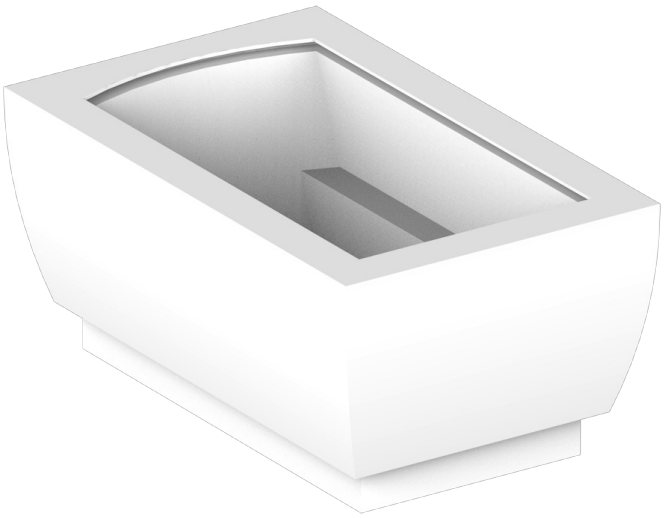

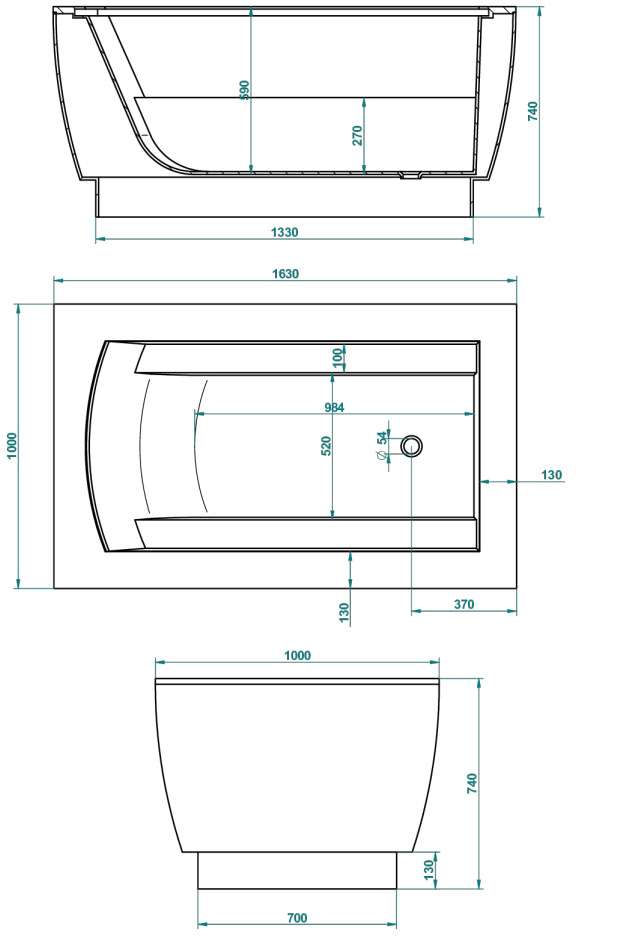

特色

- Free standing bathtub
- YOKO落地式浴缸，163*100*74厘米，有挡板，不含下水器

相关的SKU

- Ref. B16-K104 浴缸溢流孔护罩
- Ref. G00-305/H 键入式浴缸手动下水器，带下水管和塞子
- Ref. B16-P100 方形头垫，30*30厘米，白色
- Ref. B16-P103 1/2圆柱形头垫，13*26厘米，白色
- Ref. B16-P104 聚氨胶头垫，30*12厘米，高4厘米，白色
- Ref. B16-P105 聚氨胶头垫，38.5*21厘米，高2厘米，白色
- Ref. B16-P106 聚氨胶头垫，30*7厘米，高2厘米，白色
- Ref. B16-P107 聚氨胶头垫，35*40厘米，高5.5厘米，白色
- Ref. B16-K102 Chromato-lighting system on bathtub without whirpool system

可选饰面

Glossy RAL inside and outside - KA1
Outside RAL matt, inside matt white - JA6
Outside glossy RAL, inside glossy white - JA5
亮白色 - AS1
哑白色 - AS2