ВСТРАИВАЕМЫЕ ВАННЫ

B10-B580

Встраиваемая ванна MONACO 180 см x 61 см, без донного клапана

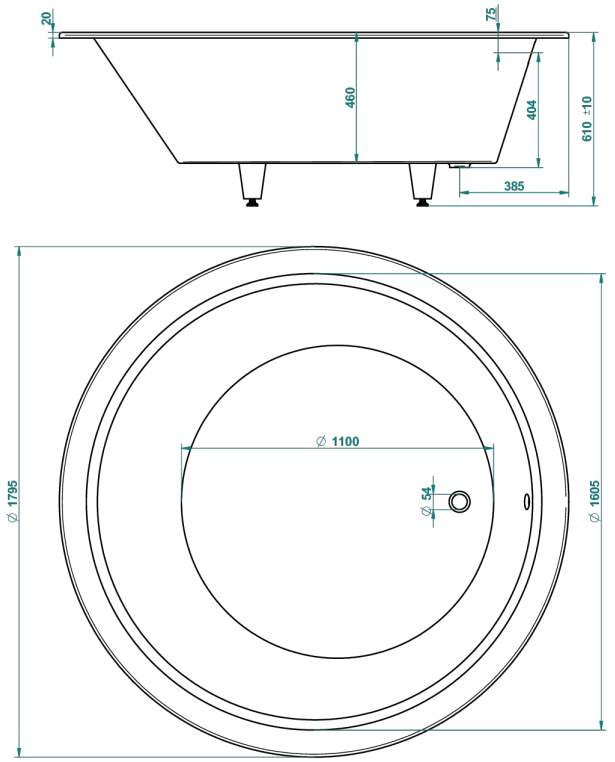

ХАРАКТЕРИСТИКИ

- Встраиваемые ванны
- Встраиваемая ванна MONACO 180 см x 61 см, без донного клапана

СВЯЗАННЫЕ ТОВАРНЫЕ ПОЗИЦИИ

- Ref. B12-K12A Джакузи с 12 аэромассажными форсунками
- Ref. B12-K12H Джакузи с 12 гидромассажными форсунками
- Ref. B12-K12H12A Système balnéothérapie, combiné 12 jets hydrobain et 12 jets aérobain
- Ref. B12-K110 Система дезинфекции со сменным блоком 1 литр
- Ref. G1T-300/70 Автоматический донный клапан для ванны длина сифона 70 см
- Ref. B12-K102AB Система хромотерапии с 2 светодиодами для гидромассажной ванны
- Ref. B16-P100 Квадратный подголовник 30 x 30 см, белый
- Ref. B16-P103 Цилиндрический подголовник 1/2 13 см x 26 см, белый
- Ref. B16-P104 Подголовник из полиуретанового геля 30 x 12 см, высота 4 см, белый
- Ref. B16-P105 Подголовник из полиуретанового геля 38.5 x 21 см, высота 2 см, белый
- Ref. B16-P106 Подголовник из полиуретанового геля 30 x 7 см, высота 2 см, белый
- Ref. B16-P107 Подголовник из полиуретанового геля 35 x 40 см, высота 5,5 см, белый
- Ref. B16-K102 Chromato-lighting system on bathtub without whirpool system

ДОСТУПНЫЕ ВАРИАНТЫ ПОКРЫТИЙ

RAL glossy inside (built-in model) - JA1
Глянцевый белый - AS1
Матовый белый - AS2