GRAND CENTRAL METAL

U9K-5400BE

THG温控龙头配件，带两个关闭阀，型号5 400AE，含安装盒

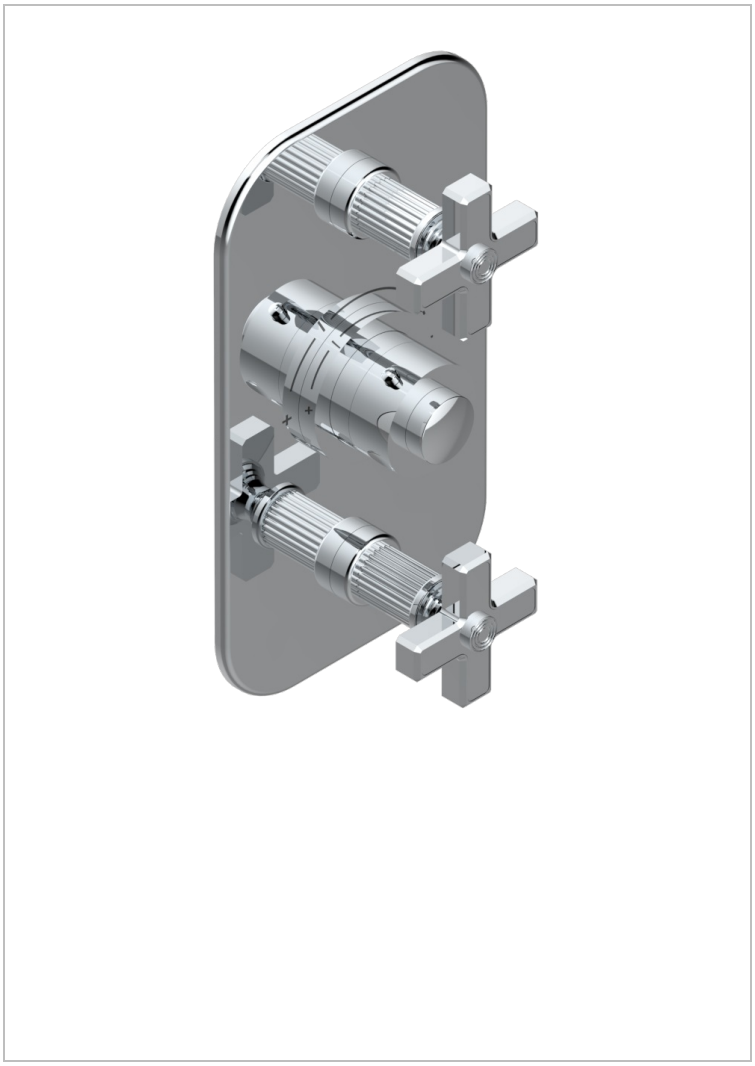

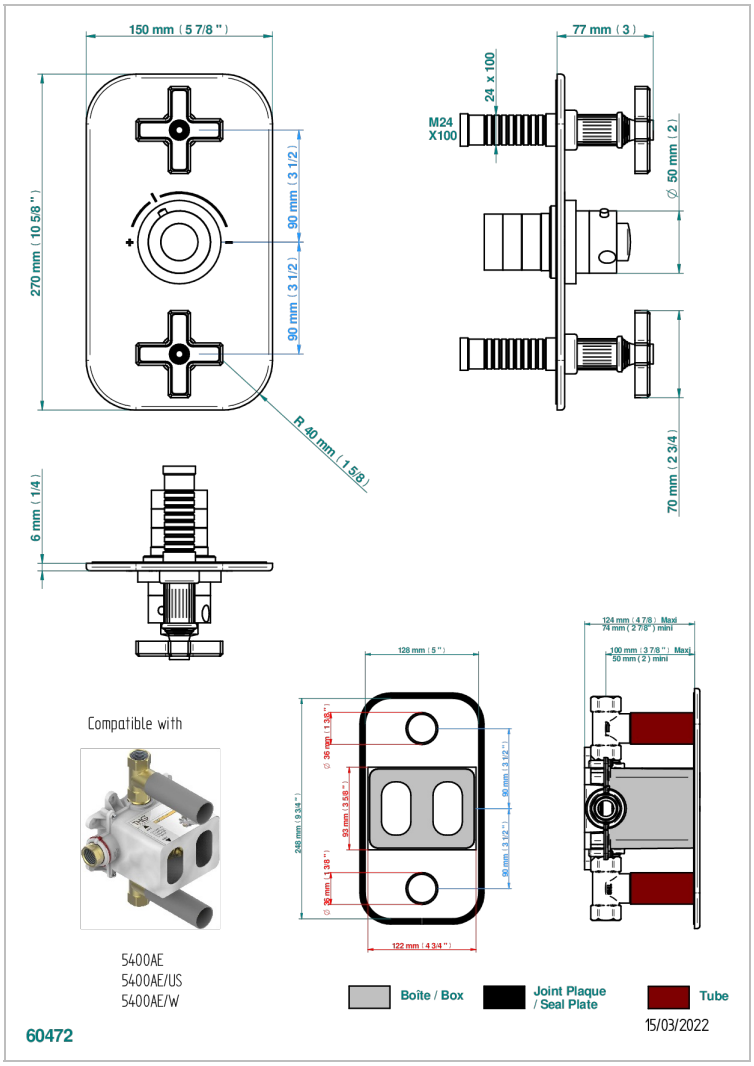

特色

- ASME : ASME A112.18.1-2011/CSA B125.1-11
- DVGW : DW-6512CQ0608

标准

DVGW

UPC C ®

相关的SKU

- Ref. G00-5400AE THG嵌入式温控龙头主体，含蜡元件阀芯，3/4″ 60 l/mn，带两个关闭阀，含安装盒
- Ref. G00-5100G THG温控龙头温度制动环，含固件组

可选饰面

Black ceram - D30	Natural smoked Brass - A13	PVD棕铜 - F33	哑光浅金 - F31	抛光铬 - A02
Blush PVD - H62	PVD哑光棕铜 - F34	PVD金色 - H52	哑光金 - F07	抛光镍 - B01
Graphite PVD - H64	PVD哑光金 - H53	PVD镍 - H55	哑光铬 - C02	浅金 - F30
Matt Umber PVD - H67	PVD哑光铜 - H50	Polished chrome with gold inlay - GA1	哑光镍 - C01	漆面铜 - D01
Matt blush PVD - H60	PVD哑光镍 - H56	Umber PVD - H66	复古镍 - H28	
Matt graphite PVD - H65	PVD抛光铜 - H49	哑光复古铜 - H07	抛光金（24K金） - F01	