GENERAL ITEMS

G00-5540AE

THG嵌入式温控龙头主体，含蜡元件阀芯，带关闭功能和两个出水管（关闭阀位于出水管之间）及一个简易关闭功能，含安装盒

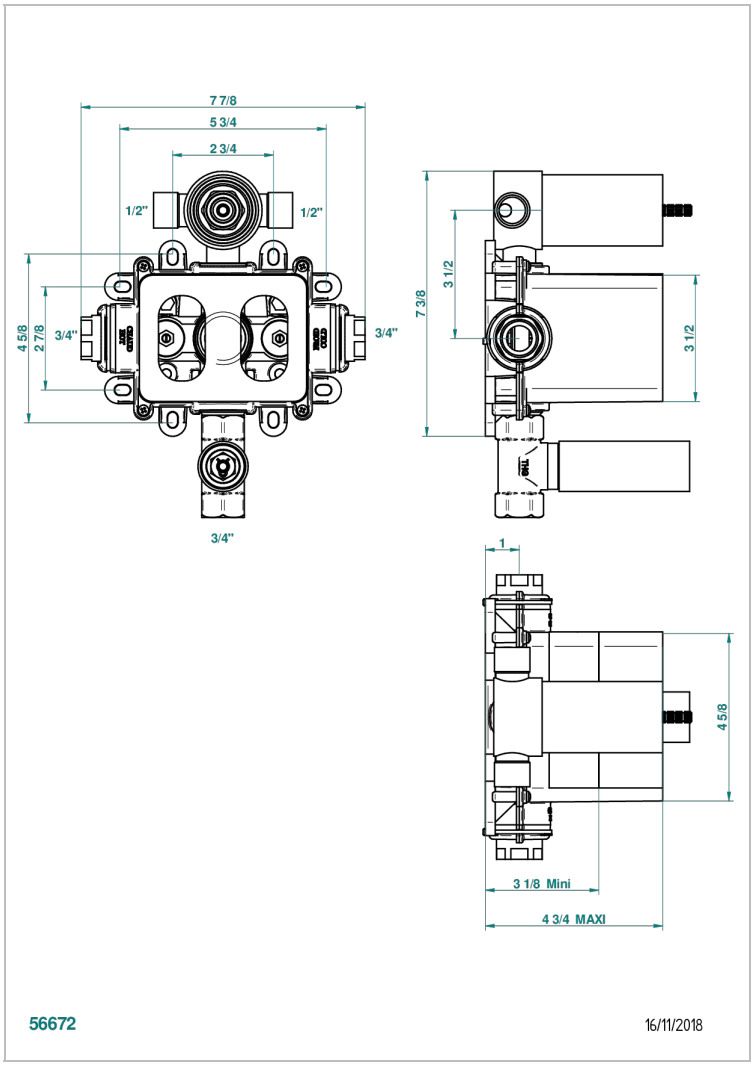

特色

- ACS : 17ACCLY141
- DVGW : DW-6512CQ0608
- NF : NF EN 1111 - IB - Brut
- SVGW-SSIGE : 1802-6724

技术特征

• Recommandé : 3 bars (max. 5 bars) - Advised : 43,5 psi (max. 72 psi)

• Débit inverseur seul à 40 l/min à 3 bars - Function diverter only : 10.5 gpm at 43.5 psi

• Débit robinet d'arrêt seul à 55 l/min à 3 bars - Function wall valve only : 14.5 gpm at 43.5 psi

• Débit 2 fonctions utilisées : 55 l/min à 3 bars cumulés - 2 functions used : 14.5 gpm at 43.5 psi cumulated

标准

可选饰面

抛光铜 - A00