FR GB

BAIN DOUCHE 5 TROUS

BATH SHOWER 5 HOLES

Référence commerciale /*sale reference*

1132 : BAIN DOUCHE 5 TROUS AVEC BEC, 2 COTES 3/4, ET DOUCHETTE SUR GORGE ALIMENTEE PAR MITIGEUR A CARTOUCHE PROGRESSIVE -
BATH/SHOWER 5 HOLES, WITH SPOUT, 2 RIM MOUNTED 3/4, HAND SHOWER ON RIM MOUNTED, SUPPLIED WITH A MIXING VALVE PROGRESSIVE CARTRIDGE -

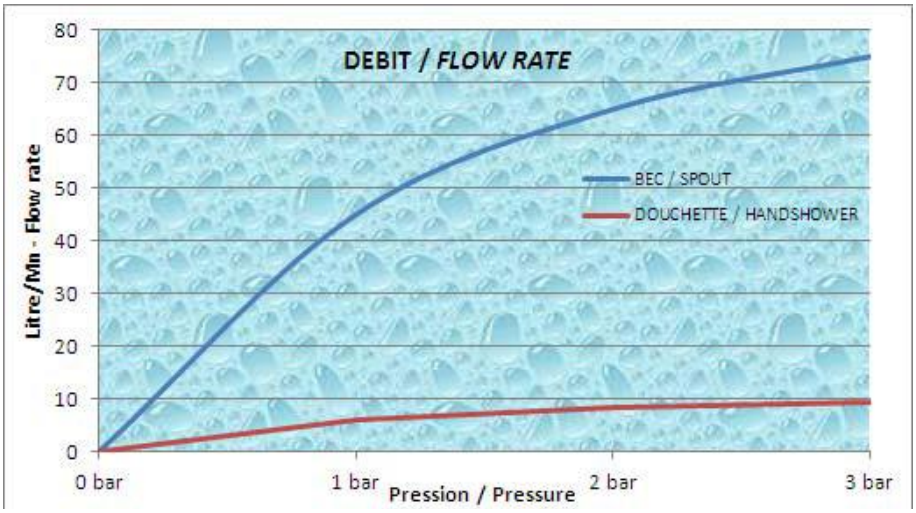

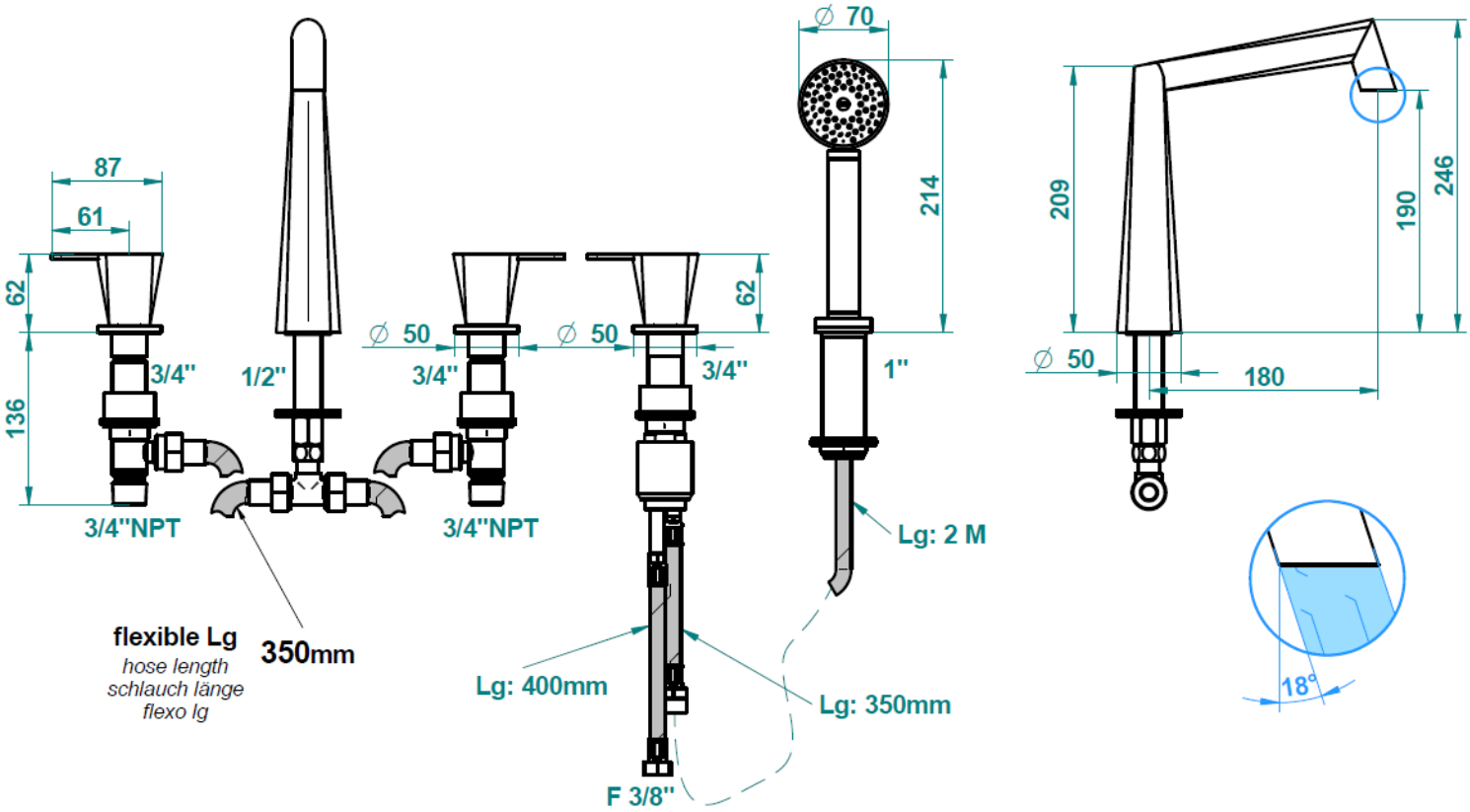

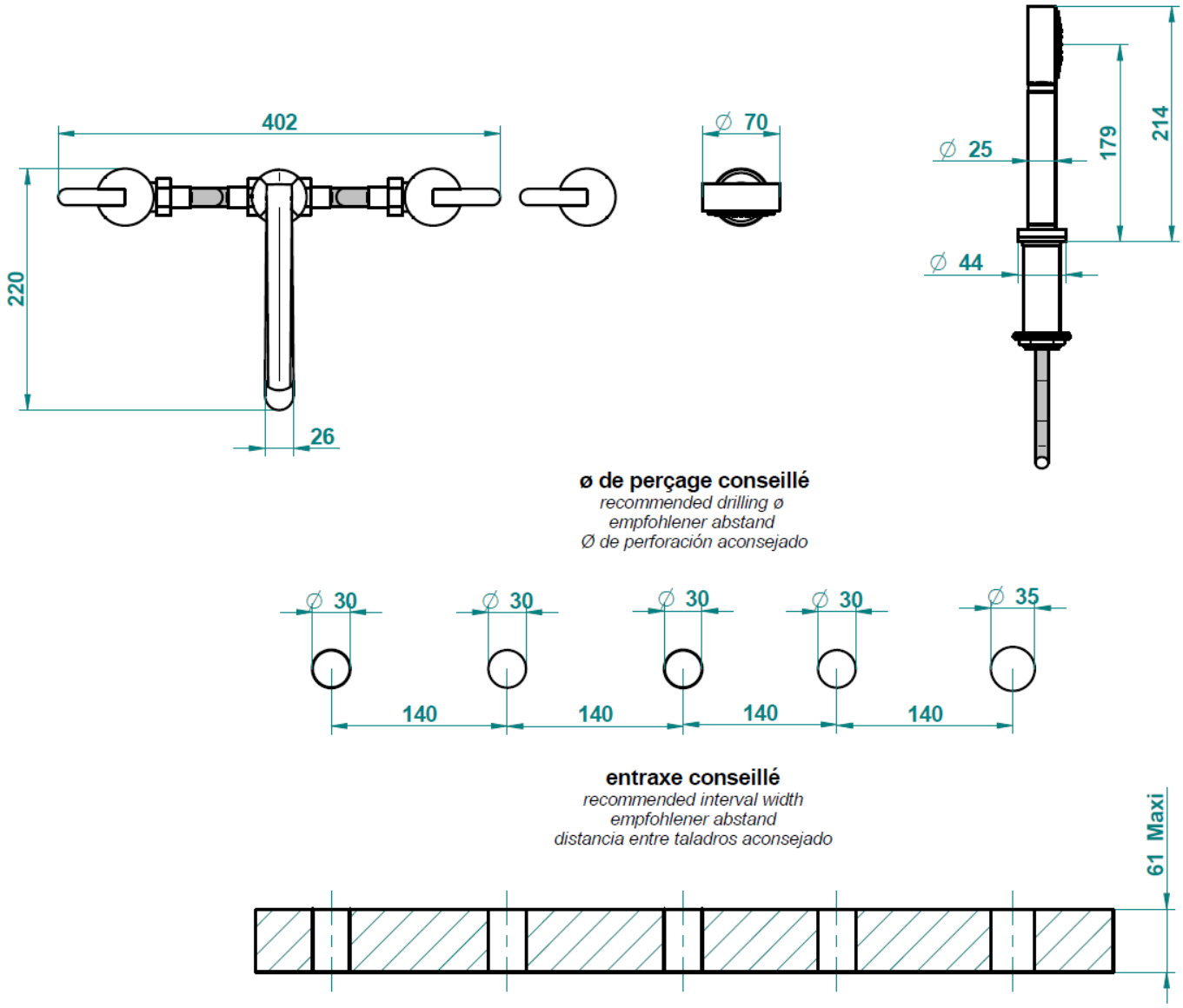

Installation de la batterie de bain / *Installation of the bathroom battery*

Mettre le côté en position

Place the rim mounted

Mettre le croisillon en position et visser la rosace. Screw the flange by maintaining the handle

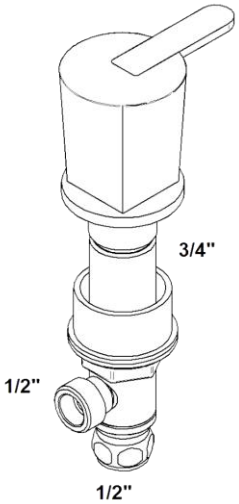

Serrer l'écrou à plateau

Overtighten the nut

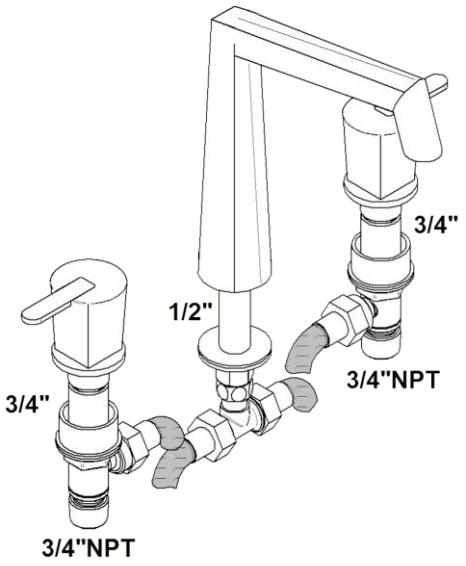

Monter le bec. Bloquer l'écrou de fixation. Relier les côtes avec la nourrice à l'aide des flexibles.

Fit the spout. Block nut. Connect the rim mounted with the T junction using hoses.

Installation du mitigeur et de la douchette / *Installation of the mixing valve and the handshower*

Mettez le mélangeur en position.
La partie en plastique est à mettre sauf si l'épaisseur du plan est trop importante.
Mettre le croisillon en position et visser la rosace.

Place the mixer.
Place the plastic part except if the ledge thickness is too important.
Screw the flange by maintaining the handle

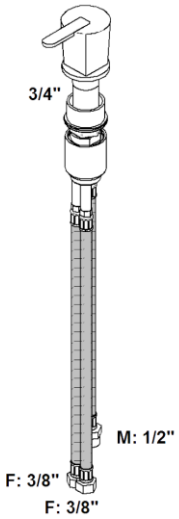

Chaud
Hot

Ce mitigeur permet de mitiger l'eau avec position arrêt.

This faucet can mitigate water with stop position.

Serrer l'écrou à plateau

Overtighten the nut

Installation du coulant/*installation of the sliding*

Enlever la calotte la douille plastique, le contre écrou et le joint noir.
Serrer la rosace de style en butée vers le haut.
Remove the cap, the plastic part, the nut and the black washer-
Screw the flange until abutment

Mise en place du coulant sur la plage de baignoire.

Put the part on the tub rim

Remettre le joint noir puis serrer le contre écrou.

Place the black washer and screw the nut.

Passer le flexible inox dans le coulant par le dessous (partie male vers le haut) et visser le flexible de douchette sur le flexible inox.

Put the stainless stell hose in the slide part on the botton (male side on the top) and screw the handshower hose with the stainless steel hose.

Emboiter la douille plastique sur le flexible de douchette.
Put the plastic piece on the hose

Descendre la pièce plastique dans le coulant sans engager l'écrou conique du flexible.

Slide the plastic piece in the metal part without insert the conical nut

Revisser la calotte

Screw the cap again

Visser la douchette sur le flexible

Screw the hand shower on the hose