# MONTE CARLO - PORCELANA DE ORO BLANCO

U8C-6532

Monomando con cartucho progresivo

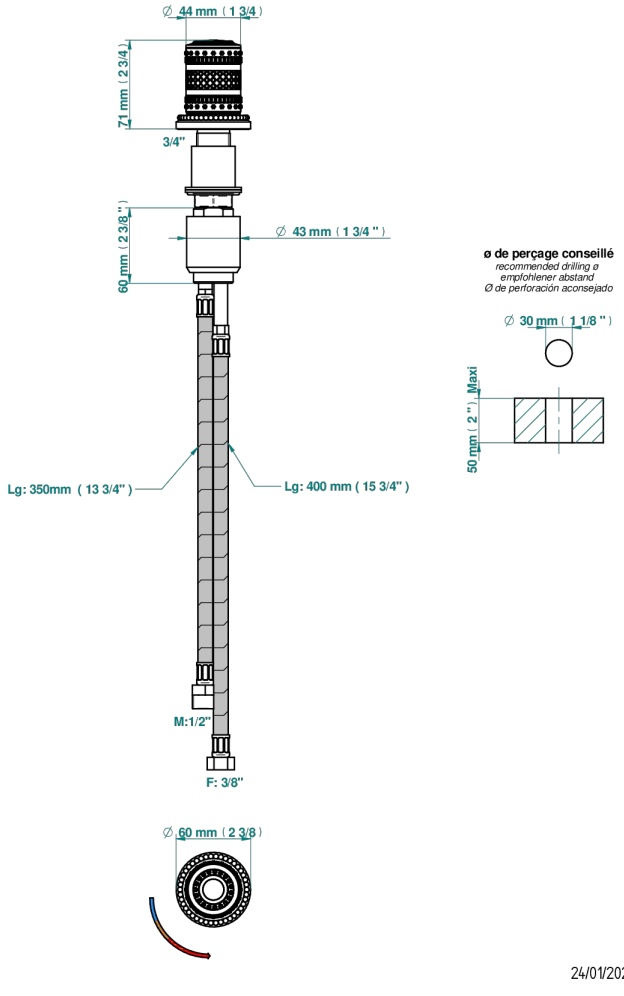


## CARACTERÍSTICAS

- ACS : 22ACCLY009

## ESTÁNDAR

## ACABADOS DISPONIBLES

Bronce claro - D01
Cerámica negra mate - D30
Cobre viejo mate - H07
Cromo - A02
Cromo / dorado - G02
Cromo mate - C02
Dorado - F01
Dorado mate - F07
Dorado pálido - F30
Dorado pálido mate (sin barniz) - F31
Niquel - B01
Niquel mate - C01
Niquel viejo - H28