ANOA

G5D-1125BSGBH

5-loch-wannenkombination zur standmontage mit thermostatmischer, hohem auslauf, 2 standventilen und ausziehbarer brause

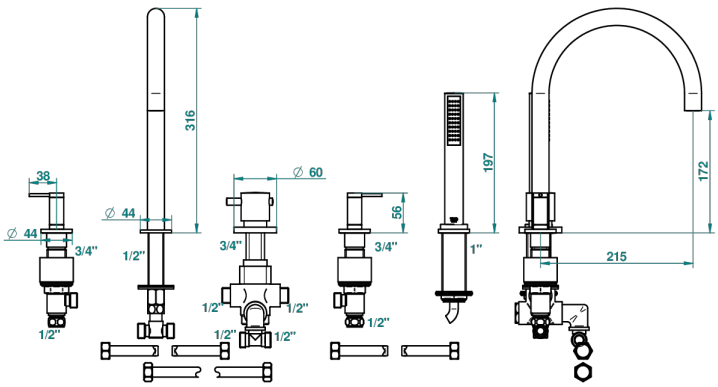

51950

16/01/2014

EIGENSCHAFTEN

- Anoa
- 5-loch-wannenkombination zur standmontage mit thermostatmischer, hohem auslauf, 2 standventilen und ausziehbarer brause

VERFÜGBARE OBERFLÄCHEN

Altnickel - H28
Blassgold - F30
Blassgold matt unlackiert - F31
Chrom - A02
Chrom / gold - G02
Chrom matt - C02
Gold - F01
Gold matt - F07
Mattschwarz keramik - D30
Nickel matt - C01
Silbernickel - B01