ANOA

G5D-6561B

Garniture pour mitigeur mural, flexible et douchette sur sortie murale

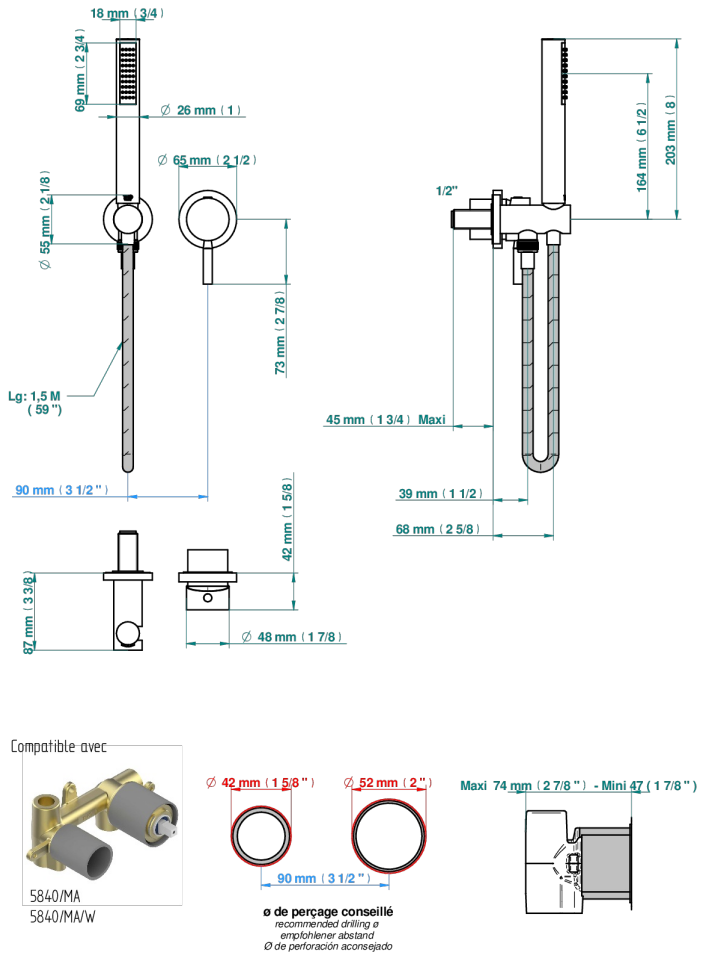

CARACTÉRISTIQUES

- Anoa
- Garniture pour mitigeur mural, flexible et douchette sur sortie murale

PRODUITS ASSOCIÉS

- Ref. G00-5840/MA Partie à encastrer pour mitigeur mural à encastrer avec sortie F 1/2

FINITIONS DISPONIBLES

Chromé - A02
Chromé / doré - G02
Chromé mat - C02
Doré brillant - F01
Doré mat - F07
Nickel brillant - B01
Nickel mat - C01
Noir mat céramique - D30
Or pâle - F30
Or pâle mat - F31
Vieux nickel - H28