NANO CON MANETAS

G5B-25SGBUS

Mélangeur de bain simple sur gorge super goliath, bec bas - standard américain -

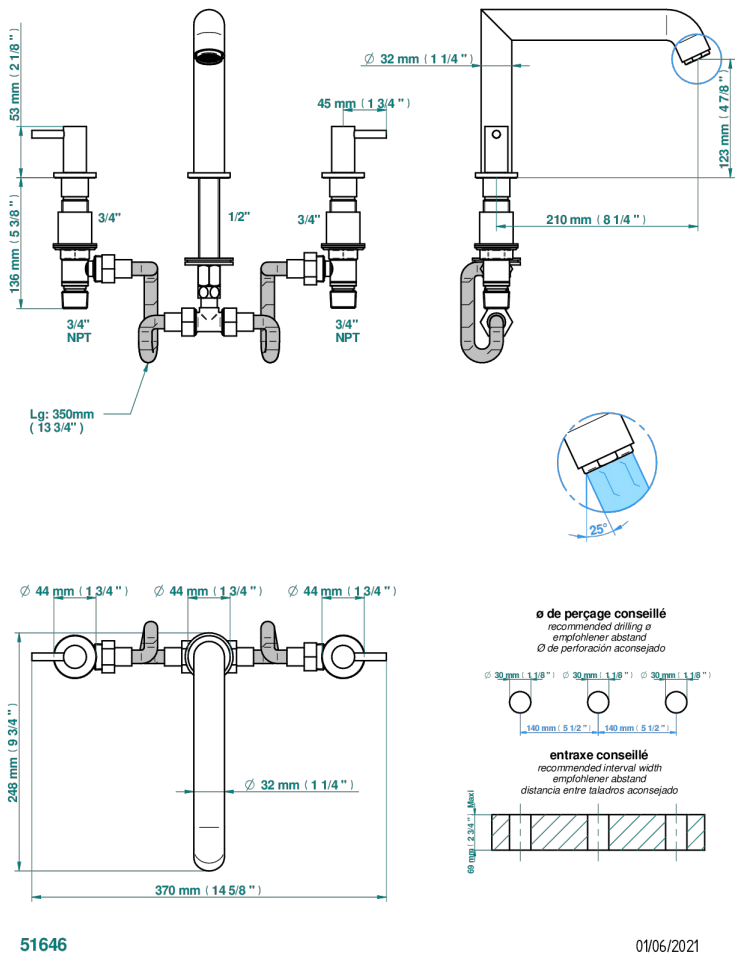

CARACTERÍSTICAS

- Nano con manetas
- Mélangeur de bain simple sur gorge super goliath, bec bas - standard américain -

ESPECIFICACIONES TÉCNICAS

- Recommandé : 3 bars (max. 5 bars) - Advised : 43,5 psi (max. 72 psi)
- Bec : 35 l/min à 3 bars
- Spout : 9.26 gpm at 43.5 psi

ACABADOS DISPONIBLES

Cerámica negra mate - D30
Cromo - A02
Cromo / dorado - G02
Cromo mate - C02
Dorado - F01
Dorado mate - F07
Dorado pálido - F30
Dorado pálido mate (sin barniz) - F31
Niquel - B01
Niquel mate - C01
Niquel viejo - H28