NANO С РУКОЯТКАМИ

G5B-25SGB

Смеситель для ванны на 3 отверстия, устанавливаемый на борту - низкий излив СУПЕР ГОЛИАФ

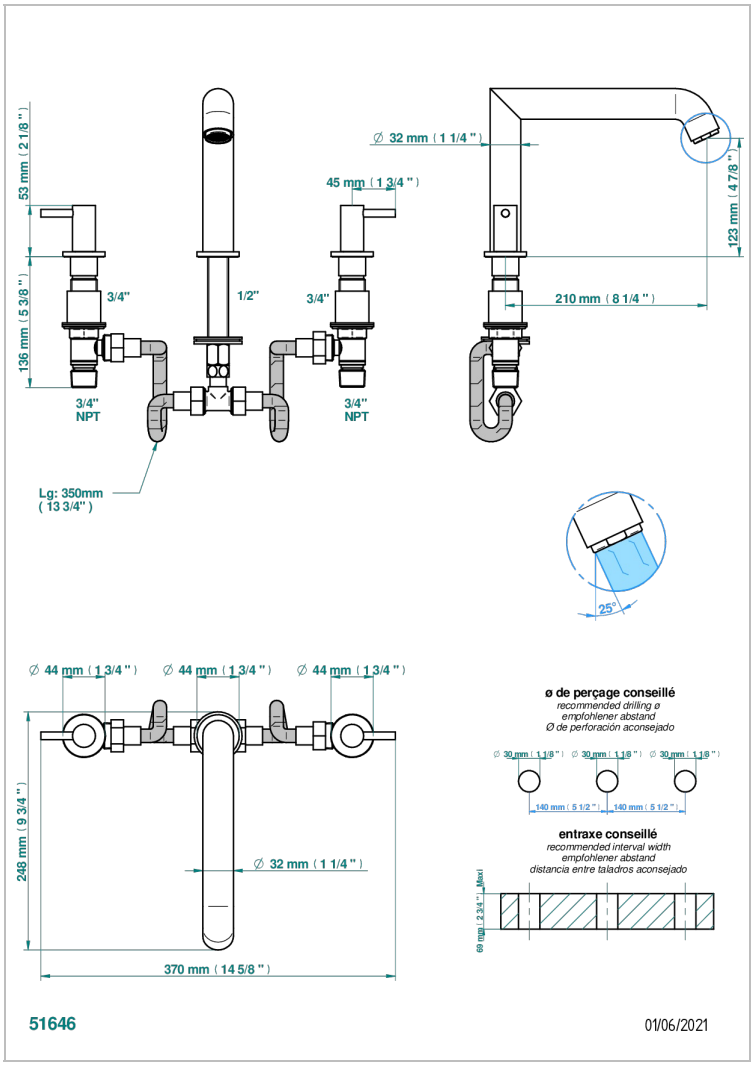

ХАРАКТЕРИСТИКИ

- Nano с рукоятками
- Смеситель для ванны на 3 отверстия, устанавливаемый на борту - низкий излив СУПЕР ГОЛИАФ

ТЕХНИЧЕСКИЕ ХАРАКТЕРИСТИКИ

- Recommandé : 3 bars (max. 5 bars) - Advised : 43,5 psi (max. 72 psi)
- Bec : 35 l/min à 3 bars
- Spout : 9.26 gpm at 43.5 psi

ДОСТУПНЫЕ ВАРИАНТЫ ПОКРЫТИЙ

Black ceram - D30
Золото - F01
Матовое золото - F07
Матовое светлое золото - F31
Матовый никель - C01
Матовый хром - C02
Никель - B01
Светлое золото - F30
Состаренный никель - H28
Хром - A02
Хром/золото - G02