NANO WITH LEVER

G5B-25SGB

超大喷嘴台式浴缸龙头，矮款

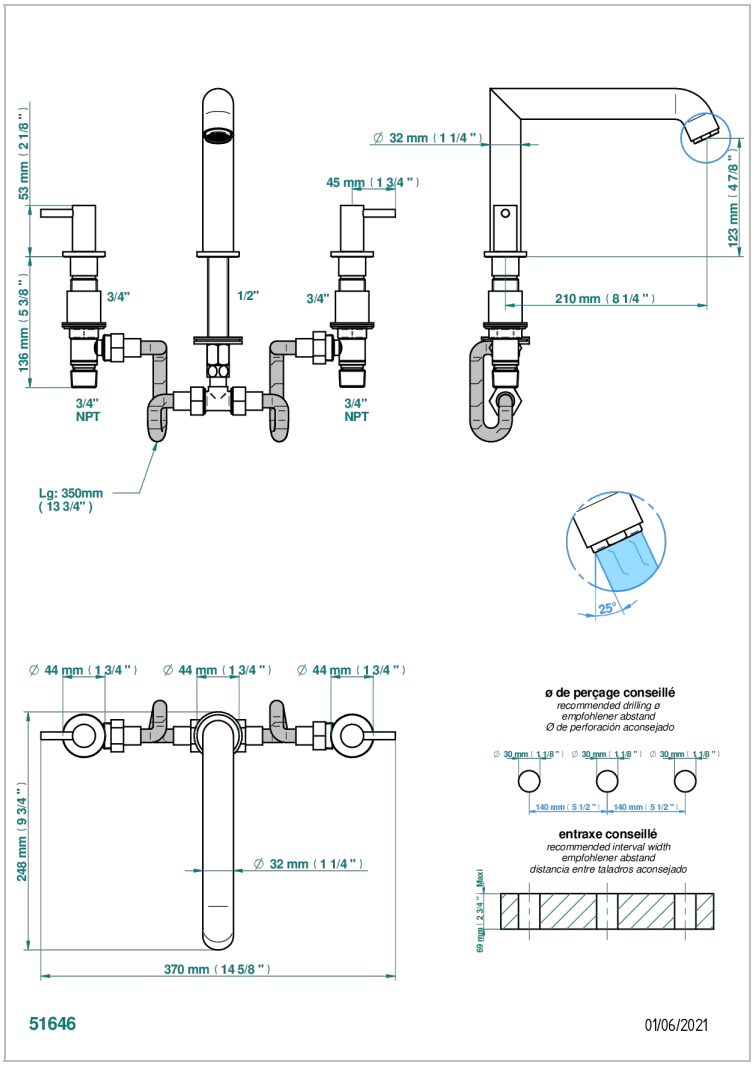

特色

- Nano with lever
- 超大喷嘴台式浴缸龙头，矮款

技术特征

- Recommandé : 3 bars (max. 5 bars) - Advised : 43,5 psi (max. 72 psi)
- Bec : 35 l/min à 3 bars
- Spout : 9.26 gpm at 43.5 psi

可选饰面

Black ceram - D30
哑光浅金 - F31
哑光金 - F07
哑光铬 - C02
哑光镍 - C01
复古镍 - H28
抛光金（24K金） - F01
抛光铬 - A02
抛光铬/抛光金 - G02
抛光镍 - B01
浅金 - F30