NANO A MANETTES

G5B-152

Mélangeur de lavabo 3 trous avec vidage, bec haut

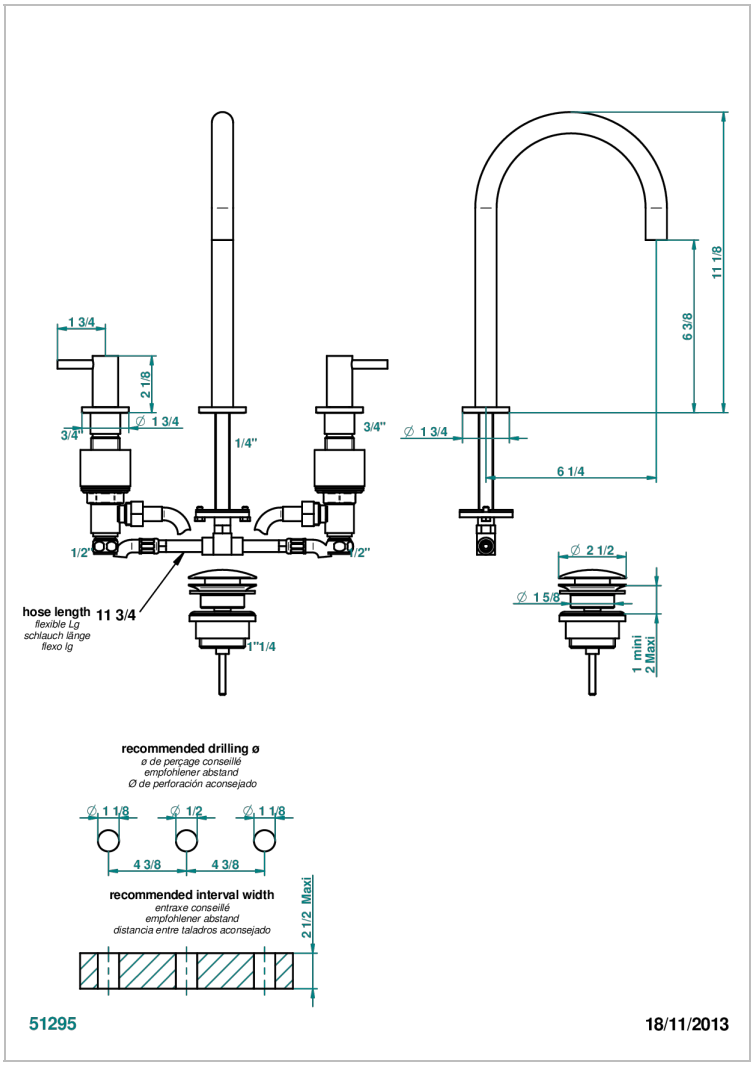

CARACTÉRISTIQUES

- Bec haut
- Laiton sans plomb
- Têtes à disques céramique 1/2″ 1/4 tour
- Aérateur-mousseur
- Fourni avec vidage clic clac 1 1/4″
- ACS : 18ACCLY393
- NF : NF EN 200 - IA - Chrome
- SVGW-SSIGE : 1901-6813

SPÉCIFICATIONS TECHNIQUES

• Recommandé : 3 bars (max. 5 bars) - Advised : 43,5 psi (max. 72 psi)

• 8,3 l/min à 3 bars (2.2 gpm at 43.5 psi)

CERTIFICATIONS

FINITIONS DISPONIBLES

Chromé - A02
Chromé / doré - G02
Chromé mat - C02
Doré brillant - F01
Doré mat - F07
Nickel brillant - B01
Nickel mat - C01
Noir mat céramique - D30
Or pâle - F30
Or pâle mat - F31
Vieux nickel - H28