SPIRIT CON MANETAS

G58-5840/MBG

Parte externa del conjunto higiénico con mezclador, flexo reforzado 1m25, tele-ducha con gatillo,y tope de seguridad integrado en la toma de agua

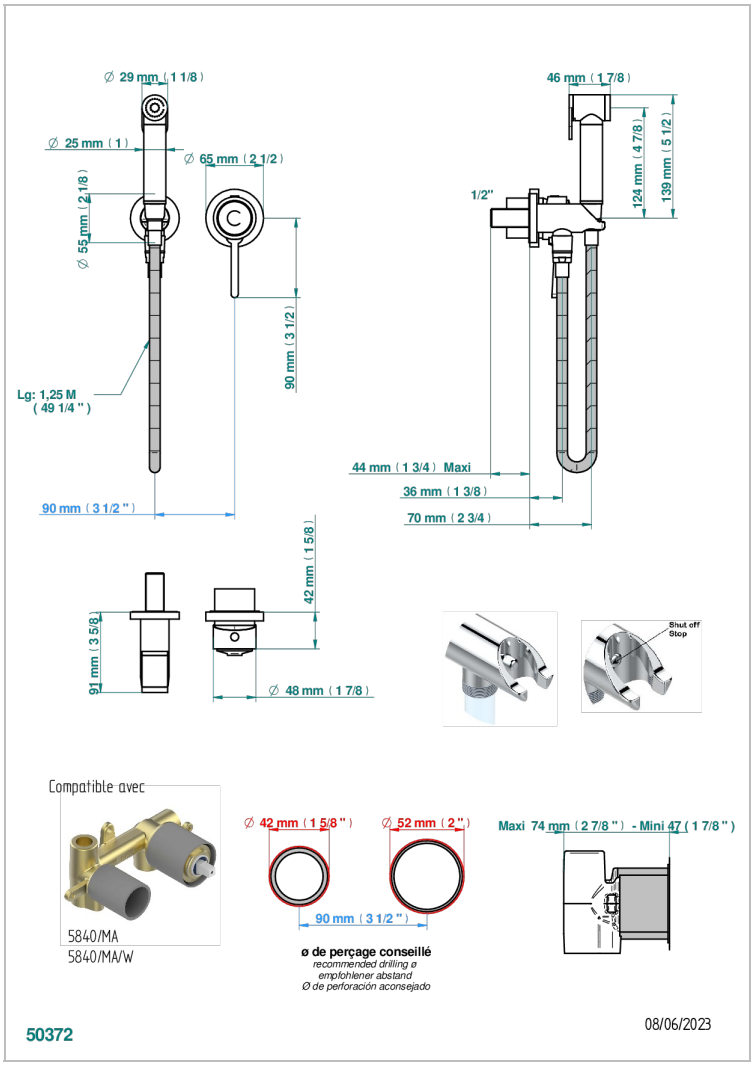

CARACTERÍSTICAS

- ACS : 19ACCLY412

ESPECIFICACIONES TÉCNICAS

- Recommandé : 3 bars (max. 5 bars) - Advised : 43,5 psi (max. 72 psi)
- 9,5 l/min à 3 bars (2.5 gpm at 43.5 psi)

ESTÁNDAR

PRODUCTOS RELACIONADOS

- Ref. G00-5840/MA Parte empotrada para mezclador mural con salida hembra ½

ACABADOS DISPONIBLES

Bronce claro - D01	Dorado - F01	Niquel mate - C01	Pvd color níquel - H55	Pvd marrón bronce - F33
Cerámica negra mate - D30	Dorado mate - F07	Niquel viejo - H28	Pvd color níquel mate - H56	Pvd marrón bronce mate - F34
Cobre viejo mate - H07	Dorado pálido - F30	Pvd blush - H62	Pvd color oro - H52	Pvd umber - H66
Cromo - A02	Dorado pálido mate (sin barniz) - F31	Pvd blush mate - H60	Pvd color oro mate - H53	Pvd umber mate - H67
Cromo / dorado - G02	Natural smoked Brass - A13	Pvd color latón - H49	Pvd grafito - H64	
Cromo mate - C02	Niquel - B01	Pvd color latón mate - H50	Pvd grafito mate - H65	