MALMAISON PORTORO

U95-6532/60A

Progressiver Einhebelmischer zur Standmontage mit Brausegarnitur, Schlupfrohr, Schlauch 2 m und drehbarem Bedienungsgriff passend zur Serie

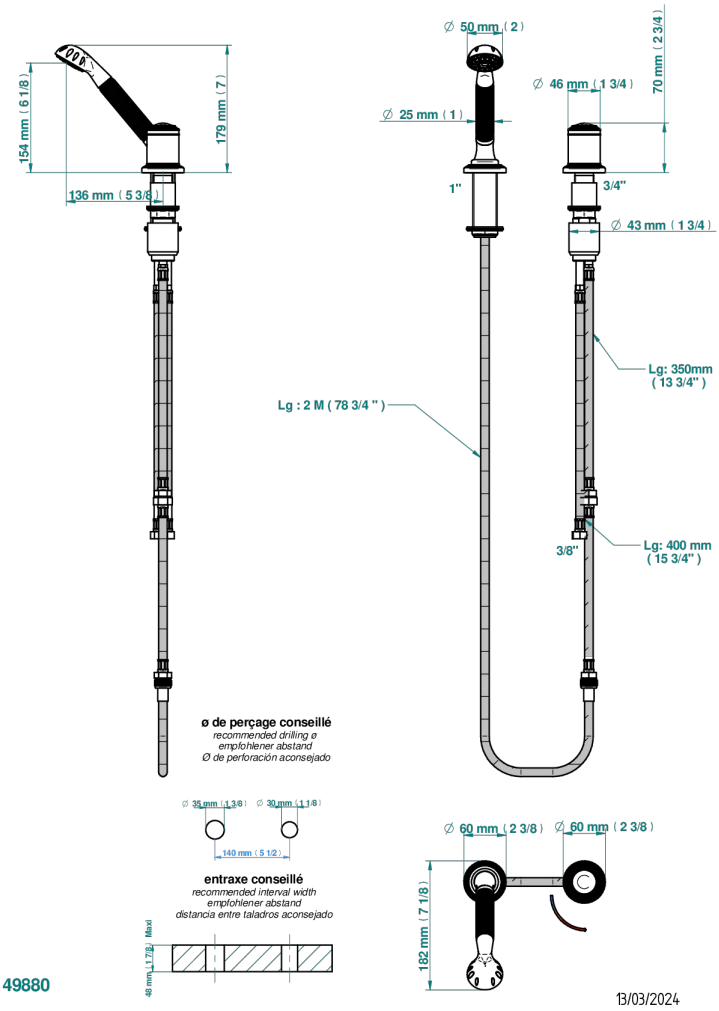

EIGENSCHAFTEN

- ACS : 22ACCLY009

TECHNISCHE DATEN

- Recommandé : 3 bars (max. 5 bars) - Advised : 43,5 psi (max. 72 psi)
- 9,5 l/min à 3 bars (2.5 gpm at 43.5 psi)

ZERTIFIZIERUNGEN

VERFÜGBARE OBERFLÄCHEN

Altnickel - H28
Blassgold - F30
Blassgold matt unlackiert - F31
Bronze hell - D01
Chrom - A02
Chrom / gold - G02
Chrom matt - C02
Gold - F01
Gold matt - F07
Kupfer altrot matt lackiert - H07
Mattschwarz keramik - D30
Nickel matt - C01
Silbernickel - B01