NANO

G5A-6529C

Wannenfüll- und Brausebatterie mit Einhebelmischer, Handbrause und Schlauch

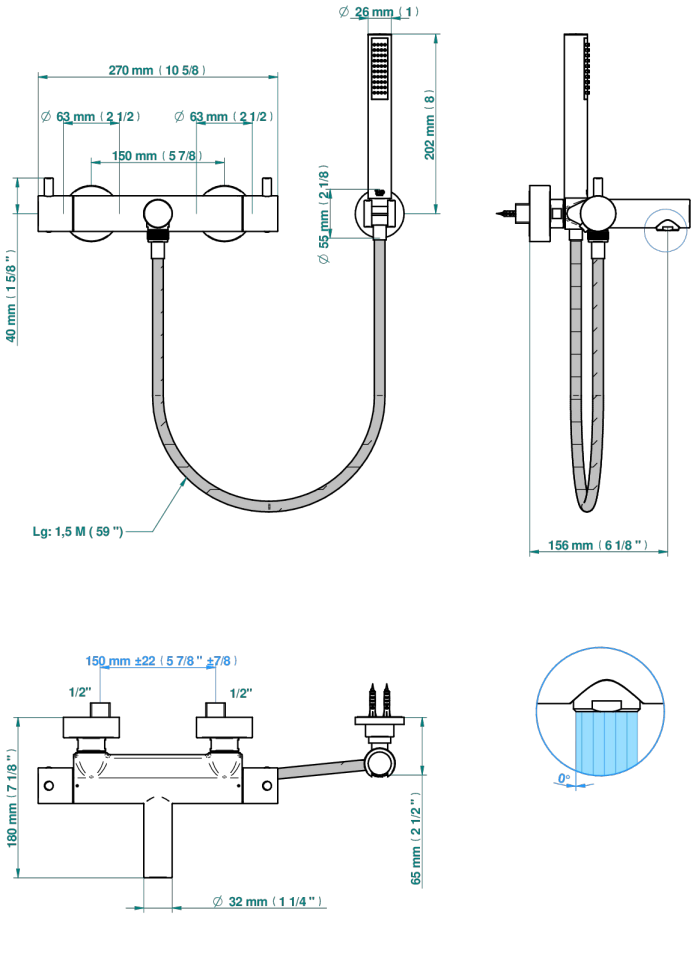

EIGENSCHAFTEN

- Nano
- Wannenfüll- und Brausebatterie mit Einhebelmischer, Handbrause und Schlauch

VERFÜGBARE OBERFLÄCHEN

Altnickel - H28
Blassgold - F30
Blassgold matt unlackiert - F31
Chrom - A02
Chrom / gold - G02
Chrom matt - C02
Gold - F01
Gold matt - F07
Mattschwarz keramik - D30
Nickel matt - C01
Silbernickel - B01