1900

G25-13BCDUS

Mélangeur bain douche mural 1/2" avec colonne de douche à inversion, fixation murale, douchette, flexible 1m50, support de douchette et pomme à galerie Ø130 mm - standard américain

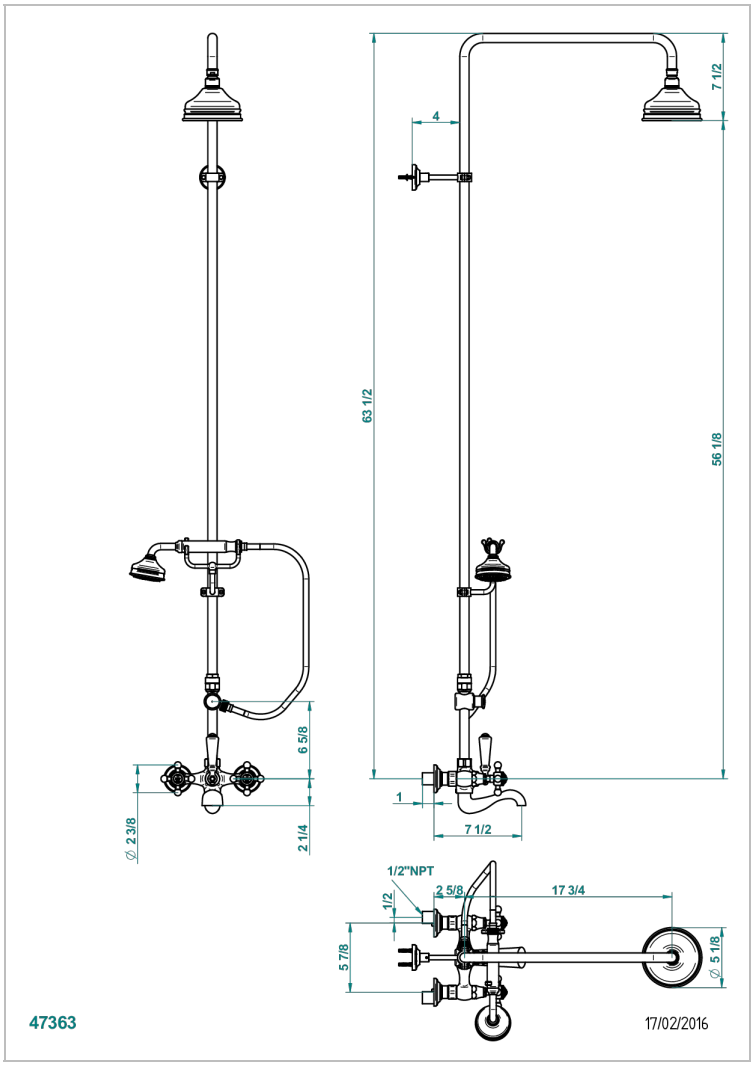

CARACTERÍSTICAS

- 1900
- Mélangeur bain douche mural 1/2" avec colonne de douche à inversion, fixation murale, douchette, flexible 1m50, support de douchette et pomme à galerie Ø130 mm - standard américain

ESPECIFICACIONES TÉCNICAS

• Recommandé : 3 bars (max. 5 bars) - Advised : 43,5 psi (max. 72 psi)

• 13,5 l/min à 3 bars (9.3 gpm at 3,57 psi)

ACABADOS DISPONIBLES

Bronce claro - D01
Cerámica negra mate - D30
Cobre viejo mate - H07
Cromo - A02
Cromo / dorado - G02
Cromo mate - C02
Dorado - F01
Dorado mate - F07
Dorado pálido - F30
Dorado pálido mate (sin barniz) - F31
Natural smoked Brass - A13
Niquel - B01
Niquel mate - C01
Niquel viejo - H28
Pvd blush - H62
Pvd blush mate - H60
Pvd color latón - H49
Pvd color latón mate - H50
Pvd color níquel - H55
Pvd color níquel mate - H56
Pvd color oro - H52
Pvd color oro mate - H53
Pvd grafito - H64
Pvd grafito mate - H65
Pvd marrón bronce - F33
Pvd marrón bronce mate - F34
Pvd umber - H66
Pvd umber mate - H67