NANO

G5A-170IRB

Robinet lave-mains électronique à infrarouge, sans vidage - livré avec pile 6v

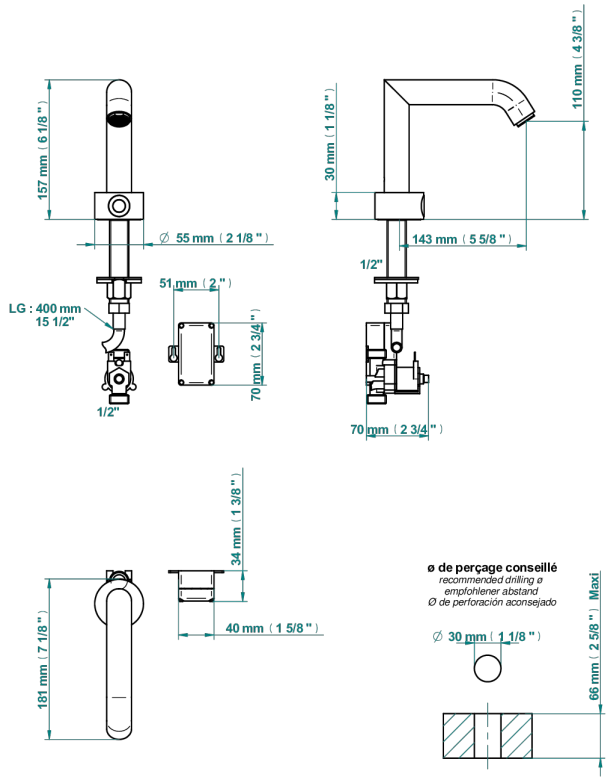

CARACTÉRISTIQUES

- ACS : 21ACCLY484

CERTIFICATIONS

FINITIONS DISPONIBLES

Chromé - A02
Chromé / doré - G02
Chromé mat - C02
Doré brillant - F01
Doré mat - F07
Nickel brillant - B01
Nickel mat - C01
Noir mat céramique - D30
Or pâle - F30
Or pâle mat - F31
Vieux nickel - H28