NANO

G5A-170IRB

Electronic tap for washbasin with infra-red presence detection, without pop-up waste

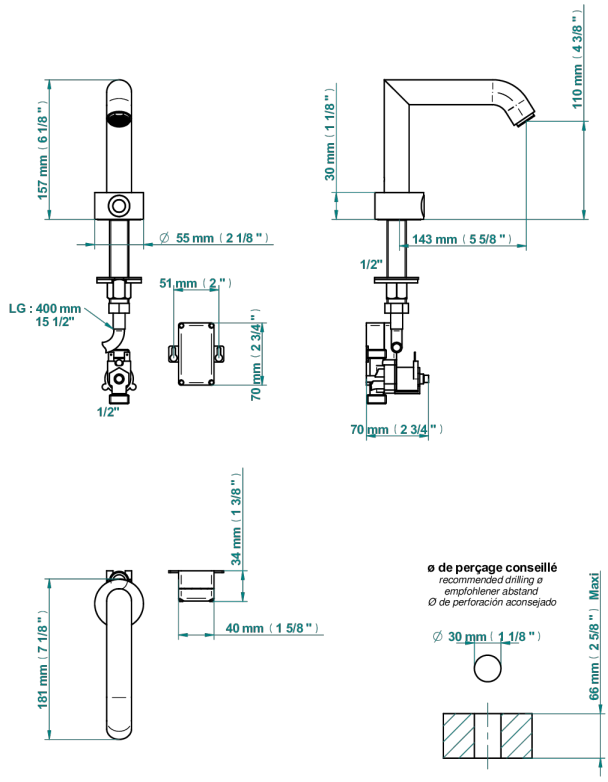

CARACTERÍSTICAS

- ACS : 21ACCLY484

ESTÁNDAR

PRODUCTOS RELACIONADOS

- Ref. G00-5999 Concealed wall mounted 1/2" Thermostatic mixer
- Ref. G5A-6532 Monomando con cartucho progresivo

ACABADOS DISPONIBLES

Cerámica negra mate - D30
Cromo - A02
Cromo / dorado - G02
Cromo mate - C02
Dorado - F01
Dorado mate - F07
Dorado pálido - F30
Dorado pálido mate (sin barniz) - F31
Niquel - B01
Niquel mate - C01
Niquel viejo - H28