# NANO

G5A-54

入墙式出水管，带M 1/2花洒支架，1.5米软管和花洒托架

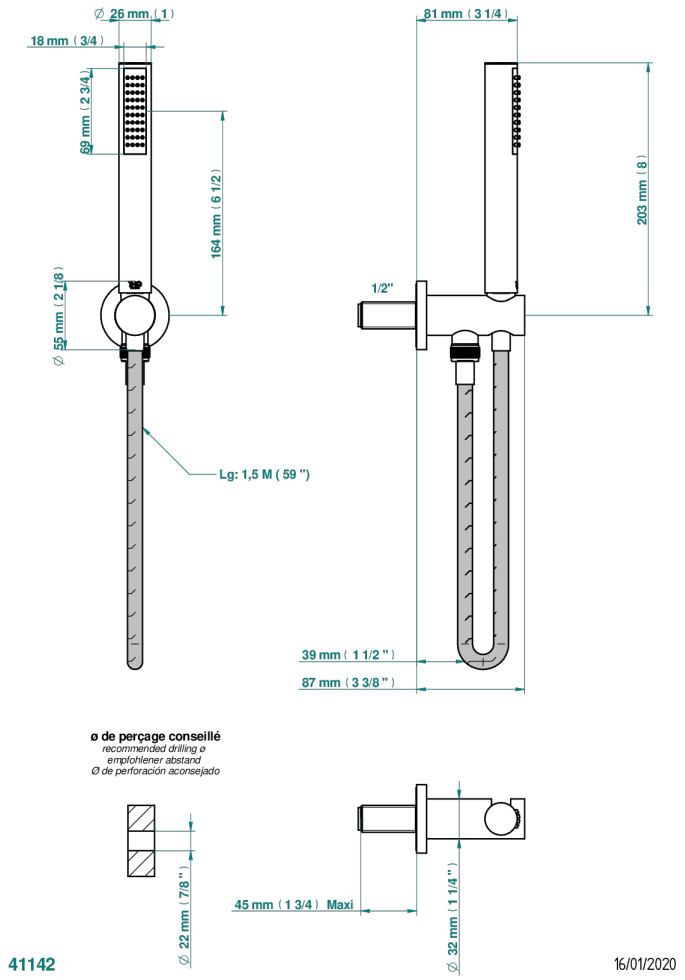


## 特色

- Nano
- 入墙式出水管，带M 1/2花洒支架，1.5米软管和花洒托架

## 技术特征

- Recommandé : 3 bars (max. 5 bars) - Advised : 43,5 psi (max. 72 psi)
- 8 l/min à 3 bars (2.12 gpm at 43.5 psi)

## 可选饰面

Black ceram - D30
哑光浅金 - F31
哑光金 - F07
哑光铬 - C02
哑光镍 - C01
复古镍 - H28

抛光金（24K金） - F01
抛光铬 - A02
抛光铬/抛光金 - G02
抛光镍 - B01
浅金 - F30