AMOUR DE TRIANON

G24-302

Vidage de baignoire réglable hauteur mini 165mm maxi 390 mm avancée mini 110mm maxi 230 mm sortie Ø 40mm - modèle Geberit europeen 150.616.21.1- livré avec volant de style

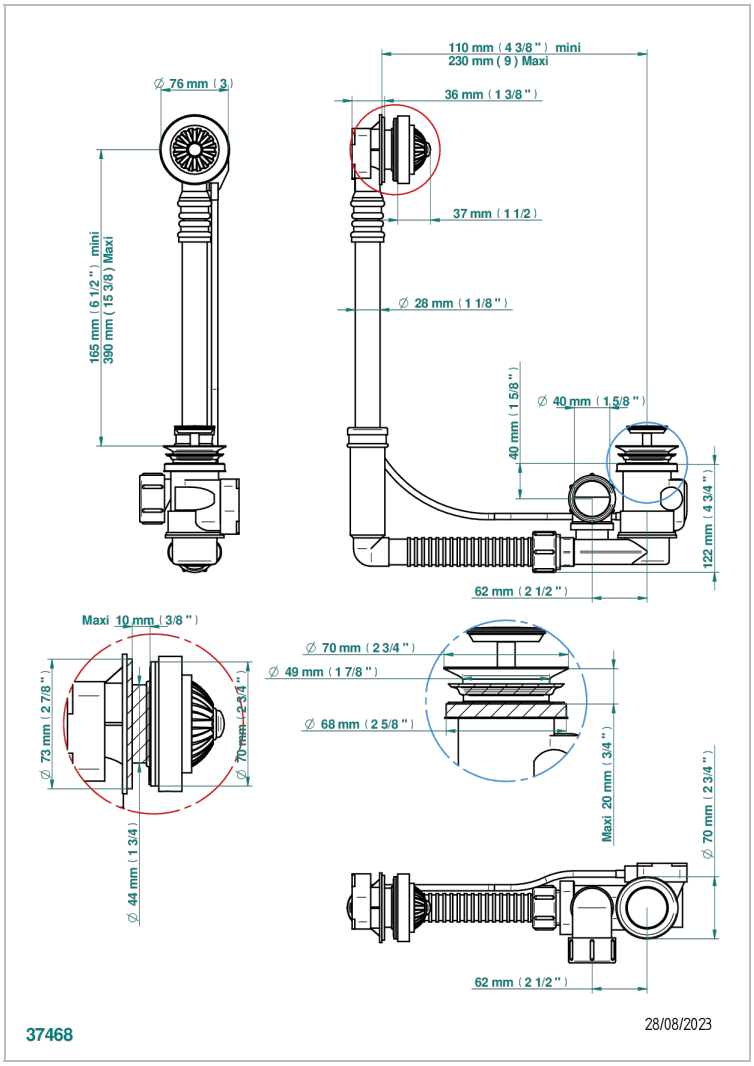

CARACTÉRISTIQUES

- Volant de vidage et clapet en laiton
- Pour baignoire à passage de bonde de Ø 52 mm
- Sortie de siphon Ø 40 mm
- Modèle réglable - S'adapte à de nombreux modèles de baignoire

FINITIONS DISPONIBLES

Chromé - A02