AMBOISE С МАЛАХИТОМ

A1J-302

Перелив GEBERIT для ванны. Регулируемая высота : от 165 мм до 390 мм регулируемый вынос: от 110мм до 230мм - европейская модель - выпуск Ø 40 мм поставляется со стильный ручкой управления

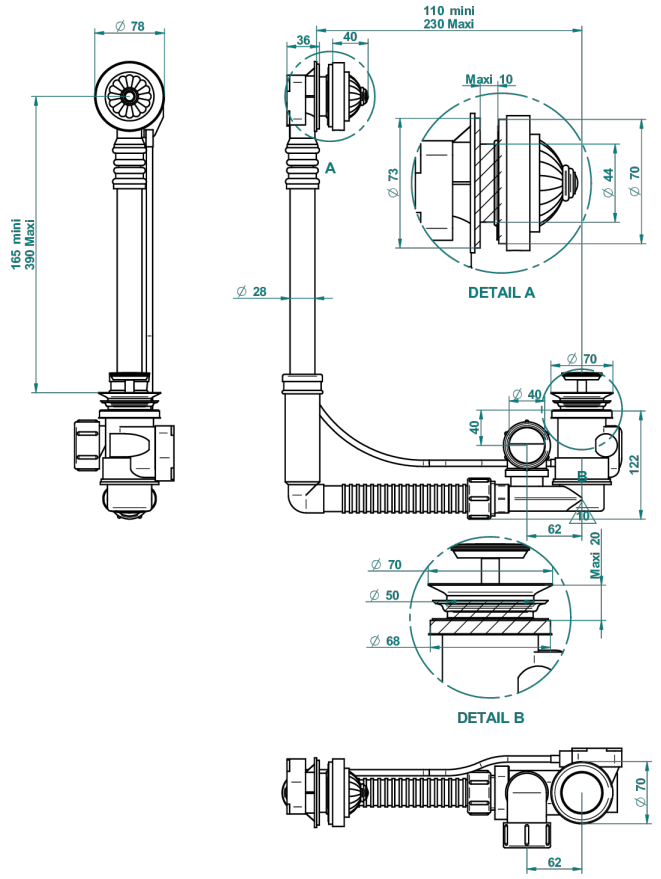

ХАРАКТЕРИСТИКИ

- Amboise с малахитом
- Перелив GEBERIT для ванны. Регулируемая высота : от 165 мм до 390 мм регулируемый вынос: от 110мм до 230мм - европейская модель - выпуск Ø 40 мм поставляется со стильный ручкой управления

ДОСТУПНЫЕ ВАРИАНТЫ ПОКРЫТИЙ

Blush PVD - H62
Graphite PVD - H64
Matt Umber PVD - H67
Matt blush PVD - H60
Matt graphite PVD - H65
Umber PVD - H66

Покрытие PVD бронза - F33
Покрытие PVD золотистый цвет - H52
Покрытие PVD латунь - H49
Покрытие PVD матовая бронза - F34
Покрытие PVD матовая латунь - H50
Покрытие PVD матовый золотистый - H53

Покрытие PVD матовый никель - H56
Покрытие PVD никель - H55
Хром - A02