MONTE CARLO PORCELAINE OR BLANC

U8C-309S/US

Siphon design seul standard américain

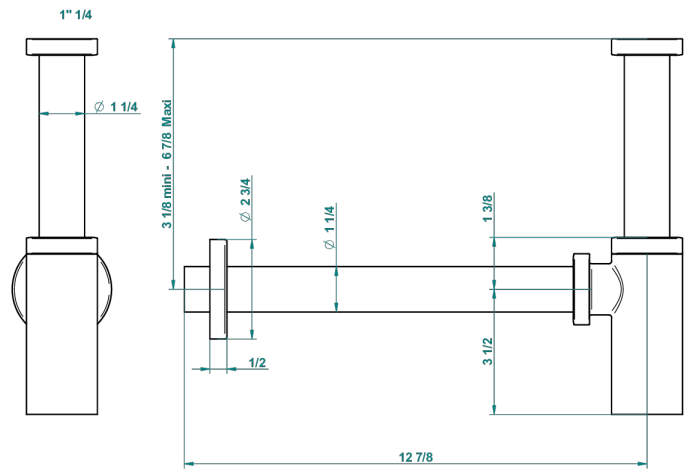

33067

26/02/2019

CARACTÉRISTIQUES

- Monte Carlo porcelaine or blanc
- Siphon design seul standard américain

FINITIONS DISPONIBLES

Bronze clair - D01
Chromé - A02
Chromé / doré - G02
Chromé mat - C02
Doré brillant - F01
Doré mat - F07
Nickel brillant - B01
Nickel mat - C01
Noir mat céramique - D30
Or pâle - F30
Or pâle mat - F31
Vieux cuivre rouge mat - H07
Vieux nickel - H28