BELUGA, HEBEL

G1U-6527CD

Aufputz-brausebatterie 1/2", achsabstand 150 mm, mit duschstange, schlauch, hand- und kopfbrause 200 x 200 mm mit easyclean-system (nur in chrom lieferbar)

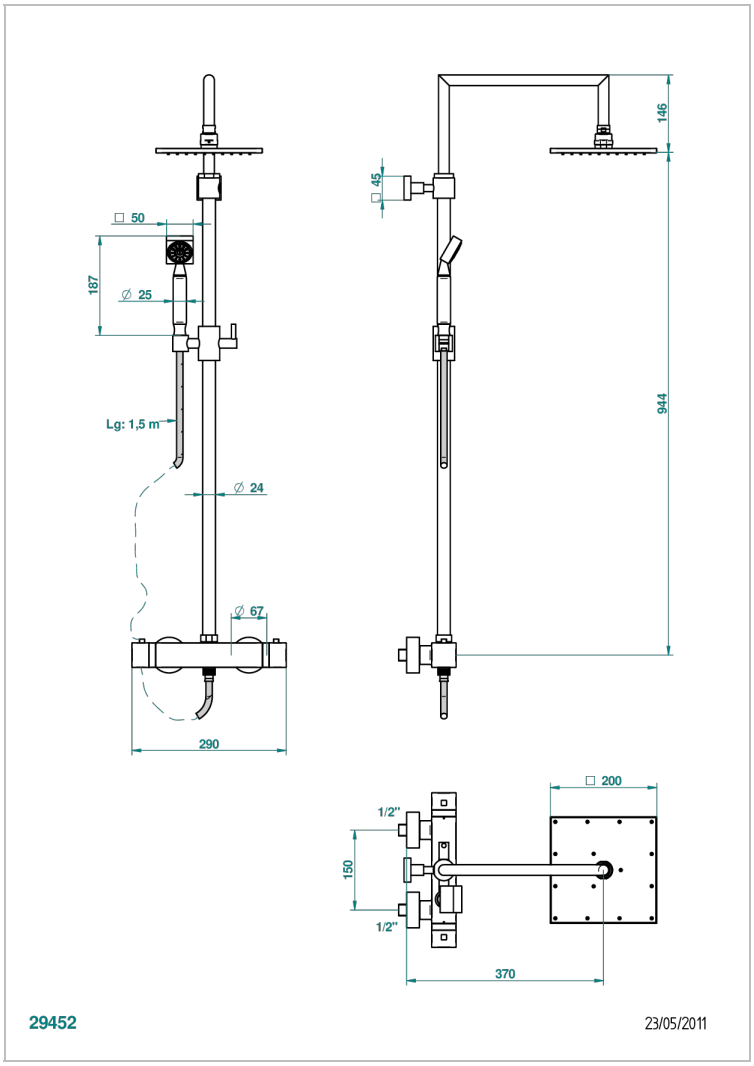

EIGENSCHAFTEN

- Beluga, Hebel
- Aufputz-brausebatterie 1/2", achsabstand 150 mm, mit duschstange, schlauch, hand- und kopfbrause 200 x 200 mm mit easyclean-system (nur in chrom lieferbar)

TECHNISCHE DATEN

- Recommandé : 3 bars (max. 5 bars) - Advised : 43,5 psi (max. 72 psi)
- Pomme de douche : 9,5 l/min à 3 bars - Douchette : 9,5 l/min à 3 bars
- Showerhead : 2.5 gpm at 43.5 psi - Handshower : 2.5 gpm at 43.5 psi

VERFÜGBARE OBERFLÄCHEN

Altnickel - H28
Blassgold - F30
Blassgold matt unlackiert - F31
Bronze hell - D01
Chrom - A02
Chrom / gold - G02
Chrom matt - C02
Gold - F01
Gold matt - F07
Kupfer altrot matt lackiert - H07
Mattschwarz keramik - D30
Nickel matt - C01
Silbernickel - B01