SYSTEM SQUARED METAL

G9E-300

DesagÜe automatico de baÑera lg 55 cm

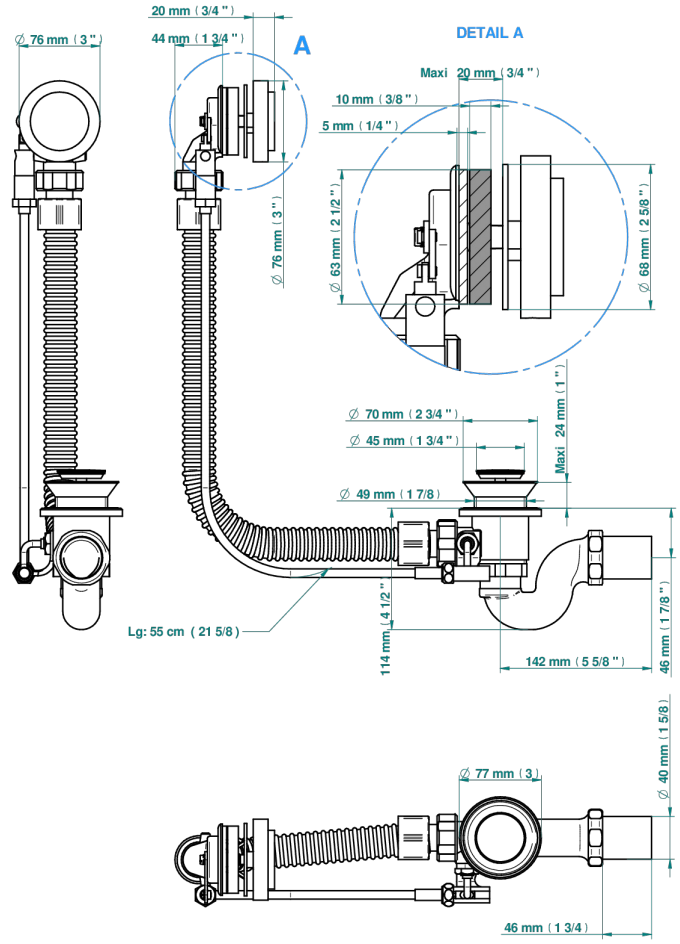

CARACTERÍSTICAS

- System Squared Metal
- DesagÜe automatico de baÑera lg 55 cm

ACABADOS DISPONIBLES

Cromo - A02
Pvd blush - H62
Pvd blush mate - H60
Pvd color latón - H49
Pvd color latón mate - H50
Pvd color níquel - H55
Pvd color níquel mate - H56
Pvd color oro - H52
Pvd color oro mate - H53
Pvd grafito - H64
Pvd grafito mate - H65
Pvd marrón bronce - F33
Pvd marrón bronce mate - F34
Pvd umber - H66
Pvd umber mate - H67