PROFIL LALIQUE CRISTAL CLAIR A MANETTES

A6H-300

Vidage automatique pour baignoire, cable lg 55 cm

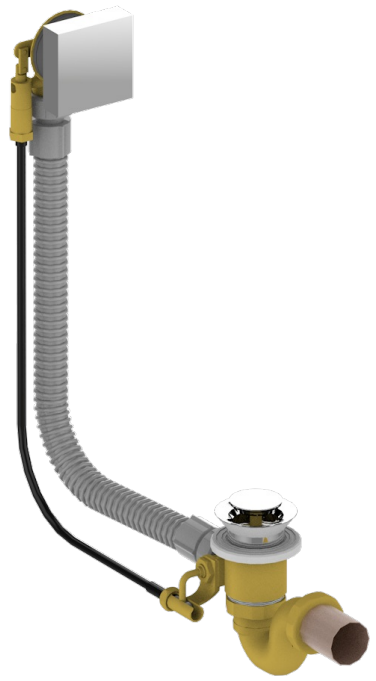

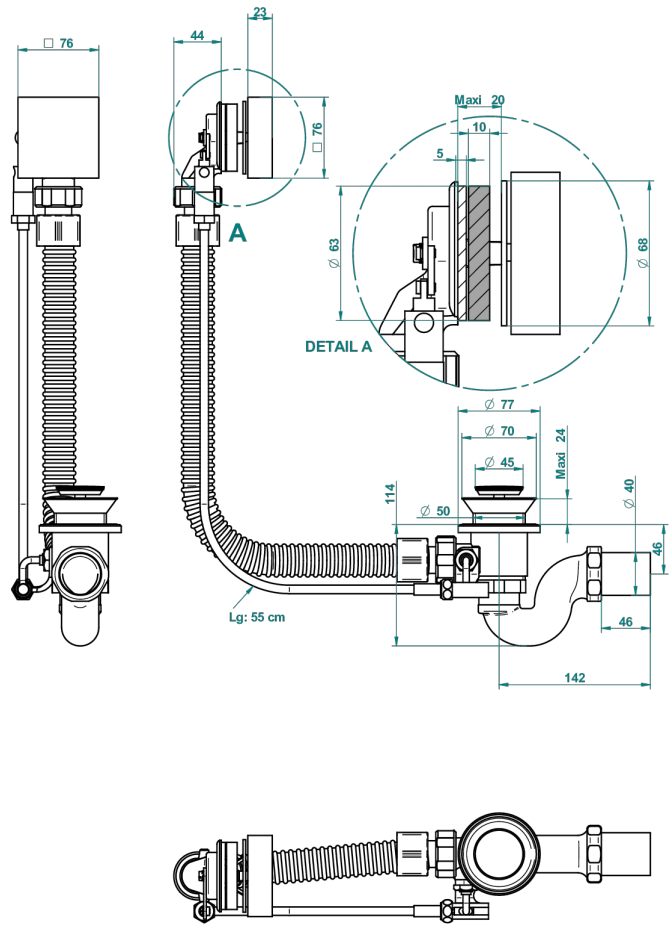

CARACTÉRISTIQUES

- Volant de vidage, siphon et clapet en laiton
- Pour baignoire à passage de bonde de Ø 52 mm
- Câble de longueur 55 cm - Autres longueurs sur demande
- Sortie de siphon Ø 40 mm

FINITIONS DISPONIBLES

Chromé - A02
Pvd blush - H62
Pvd blush mat - H60
Pvd couleur bronze brown - F33
Pvd couleur bronze brown - mat - F34
Pvd couleur doré - H52
Pvd couleur doré mat - H53
Pvd couleur laiton - H49
Pvd couleur laiton mat - H50
Pvd couleur nickel - H55
Pvd couleur nickel mat - H56
Pvd graphite - H64
Pvd graphite mat - H65
Pvd umber - H66
Pvd umber mat - H67