# NIHAL BLACK PORCELAIN

U2P-302GM

Перелив GEBERIT для ванны - европейская модель - большой размер регулируемая высота : от 165мм MAXI 580мм регулируемая выступающая часть : от 110мм MAXI 700мм- выпуск Ø 40 мм с стильной ручкой

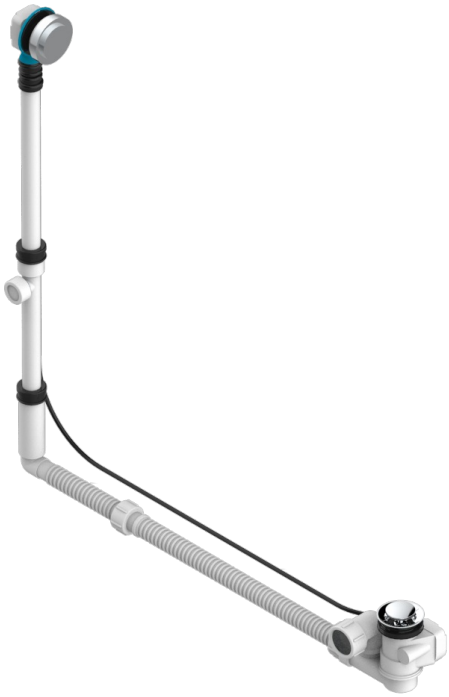

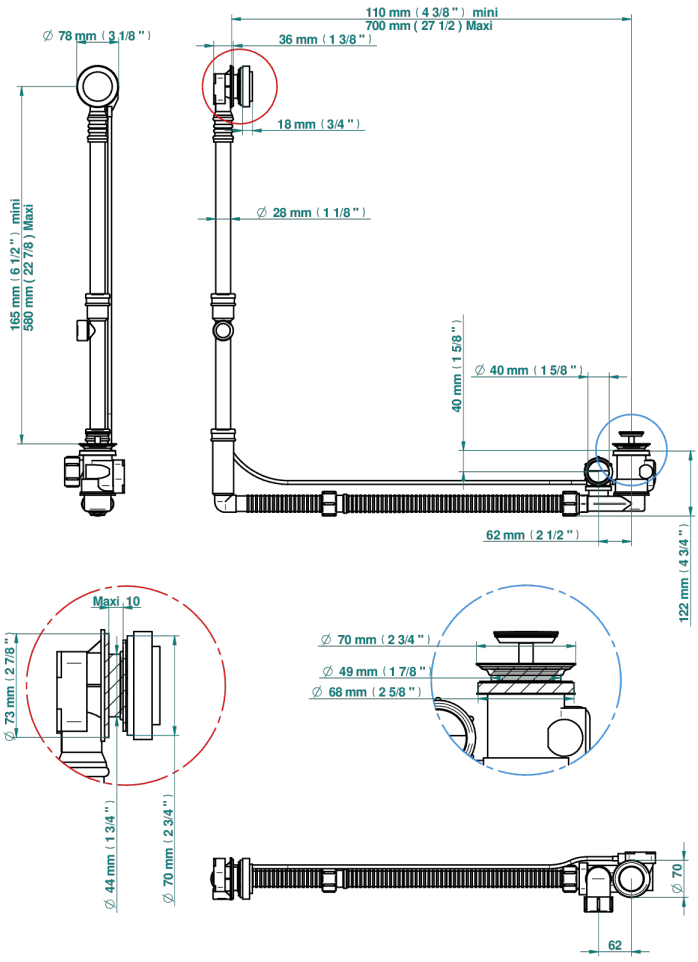


## ХАРАКТЕРИСТИКИ

- Nihal Black porcelain
- Перелив GEBERIT для ванны - европейская модель - большой размер регулируемая высота : от 165мм MAXI 580мм регулируемая выступающая часть : от 110мм MAXI 700мм- выпуск Ø 40 мм с стильной ручкой

## ДОСТУПНЫЕ ВАРИАНТЫ ПОКРЫТИЙ

Blush PVD - H62
Graphite PVD - H64
Matt Umber PVD - H67
Matt blush PVD - H60
Matt graphite PVD - H65
Umber PVD - H66

Покрытие PVD бронза - F33
Покрытие PVD золотистый цвет - H52
Покрытие PVD латунь - H49
Покрытие PVD матовая бронза - F34
Покрытие PVD матовая латунь - H50
Покрытие PVD матовый золотистый - H53

Покрытие PVD матовый никель - H56
Покрытие PVD никель - H55
Хром - A02