AMOUR DE TRIANON

G24-315L/US

Heavy cast brass adjustable P-trap with cleanout plug 1 1/4" - 1 1/4" 17 gauge

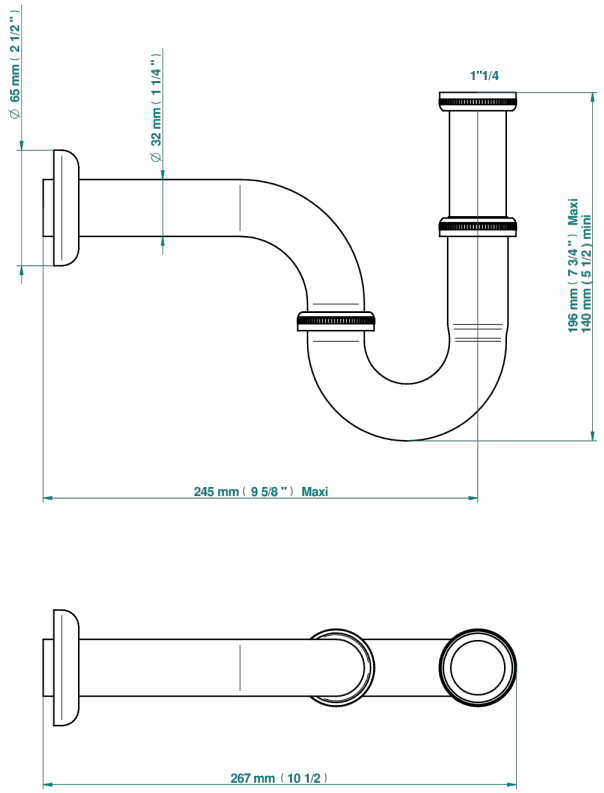

1923

10/11/2021

CARACTERÍSTICAS

- Amour de Trianon
- Heavy cast brass adjustable P-trap with cleanout plug 1 1/4" - 1 1/4"
  17 gauge

ACABADOS DISPONIBLES

Bronce claro - D01
Cerámica negra mate - D30
Cobre viejo mate - H07
Cromo - A02
Cromo / dorado - G02
Cromo mate - C02
Dorado - F01
Dorado mate - F07
Dorado pálido - F30
Dorado pálido mate (sin barniz) - F31
Niquel - B01
Niquel mate - C01
Niquel viejo - H28