METALLWASCHBECKEN

GB2-11/BP

Rundes Metallhandwaschbecken Ø 35 cm mit gehämmerter Oberfläche, Überlauf und flachem Rand zur Unterbaumontage

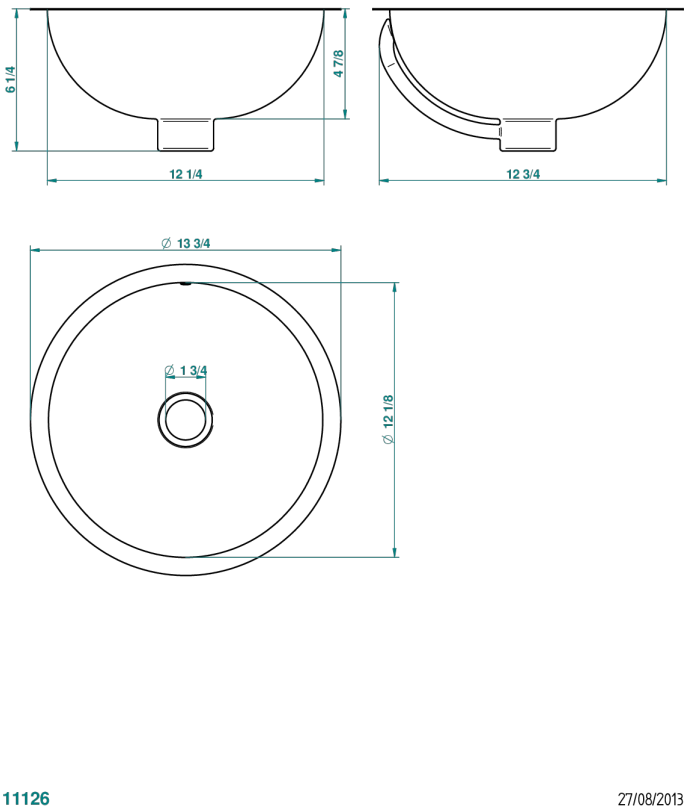

EIGENSCHAFTEN

- Metallwaschbecken
- Rundes Metallhandwaschbecken Ø 35 cm mit gehämmerter Oberfläche, Überlauf und flachem Rand zur Unterbaumontage

VERFÜGBARE OBERFLÄCHEN

Blassgold - F30
Chrom - A02
Gold - F01
Messing Natur unlackiert (Metall Waschbecken) - O05
Nickel matt - C01
Rotes Küpfer Natur unlackiert (Metall Waschbecken) - O04
Silbernickel - B01